配布先	
東京	
横浜	
大阪	
金沢	
資材	
品証	
検査	
生産	
部品外注	
組立外注	

アーム式

連続照明用

記号	来歴	年月日	氏名	検印

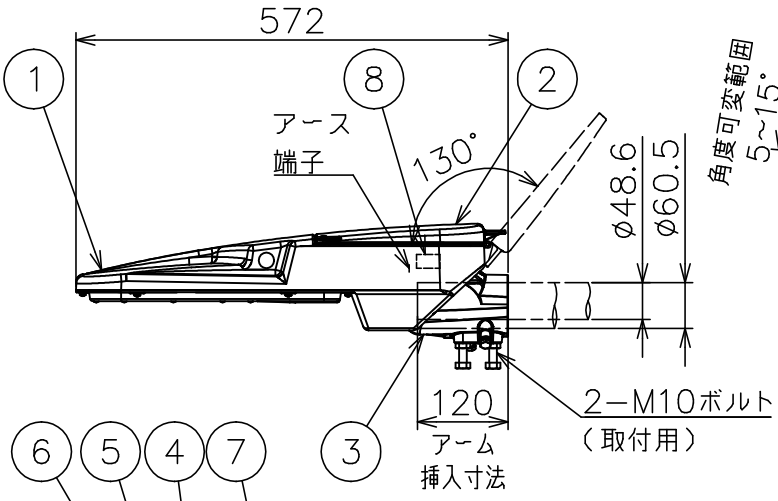

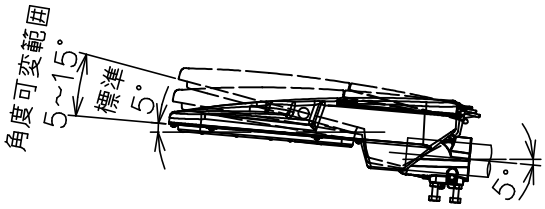

アーム角5°の場合

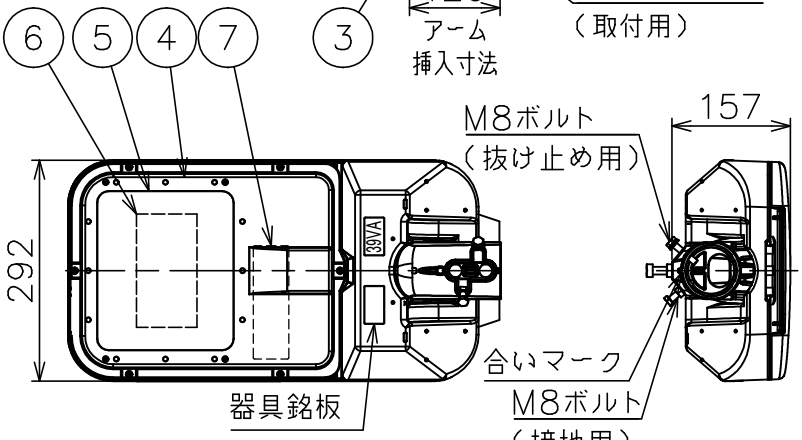

適合アーム先端加工位置

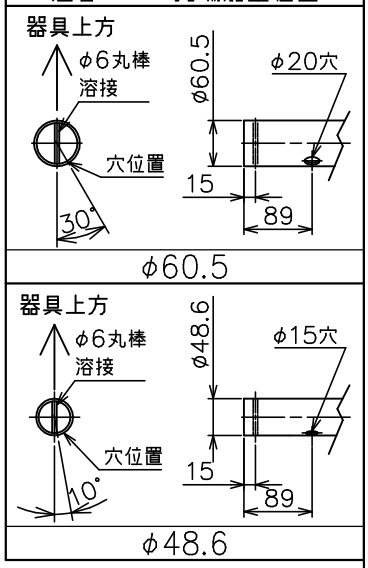

器具特性値

	初期特性値（最小値）		60,000時間経過時（最大値）		60,000時間平均	
定格電圧（V）	100	200	100	200	100	200
周波数（Hz）	50／60		50／60		50／60	
入力電力（W）	28		37		32.5	
入力電流（A）	0.29	0.15	0.38	0.195	0.335	0.173

電力会社申請入力容量	39VA
器具光束	6200lm

受圧面積	
正面	0.042㎡
側面	0.051㎡

保護等級	
灯具	IP23
光源・電源収容部	IP44

初期光束補正機能付	落下防止ワイヤ付（φ3 ステンレス製）
建電協形式：KCE050−2	ガイドラインタイプ：k,l,q'

⚠ 安全に関するご注意

1. 器具は一般屋外用（防雨形）です。浴室など湿気の多い場所や密閉された場所では使用しないでください。感電，火災の原因となります。
2. 器具の耐風荷重は60m／sです。それ以上の風荷重を受ける場所では使用しないでください。器具落下の原因となります。
3. 強い振動や衝撃のある場所では使用しないでください。器具落下の原因となります。
4. 充分強度がある所に取り付けてください。取り付けに不備がありますと、器具落下の原因となります。
5. 腐食性ガスの出る場所、油煙の多い場所、粉塵の多い場所では使用しないでください。器具落下や火災の原因となります。
6. 下向照射取付専用器具です。指定以外の取付けをした場合浸水による感電や器具落下の原因となります。
7. つらら落下の危険が生じるような場所には設置しないでください。つららができるようなことがある場合は、つららの除去を行ってください。つらら落下による怪我の原因となります。

塗装色：グレー（日塗工N−70色、マンセルN7相当）
器具質量：約10.0kg
周囲温度：−20~40℃
器具角度：（アーム角5°時）5°、10°、15°

部番	部品名	数量	材質	備考
8	端子台（2P）	1	磁器	適合電源φ2, 3.5mm²以下
7	電源ユニット	1		
6	LEDユニット	1		5000K, Ra70
5	グローブ	1	強化ガラス	t4.0
4	グローブ枠	1	ADC	塗装仕上げ
3	ホルダ	1	ADC	塗装仕上げ
2	上面カバー	1	ADC	塗装仕上げ
1	本体	1	ADC	塗装仕上げ

設計	23.02.01 稲葉	
製図		
検図	23.02.01 中尾	第三角法
承認	23.02.01 竹中	単位mm

かがつう株式会社

LED照明器具

KLE−144−40L1−A−AM

連続照明用

図面番号 R4E012303A

尺度	サイズ	入庫
S=1/10	A4	竹 23.02.06 中

KLE−144−40L1−A−AM−152

配布先	
東京	
横浜	
大阪	
金沢	
資材	
品証	
検査	
生産	
部品外注	
組立外注	

ポールトップ式

連続照明用

記号	来歴	年月日	氏名	検印

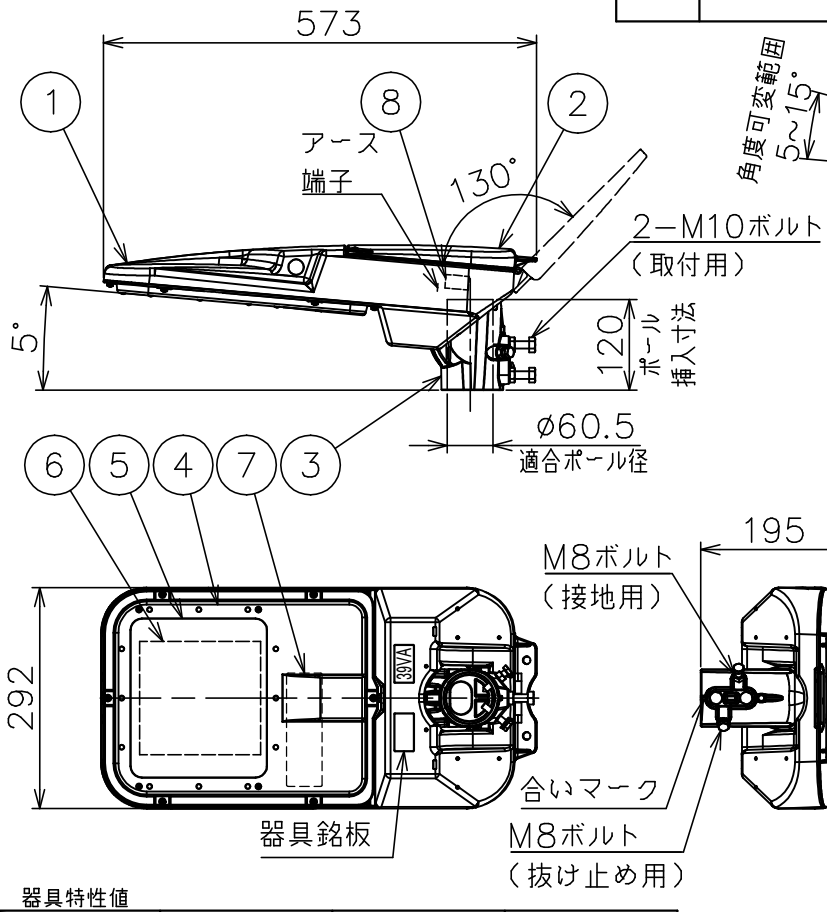

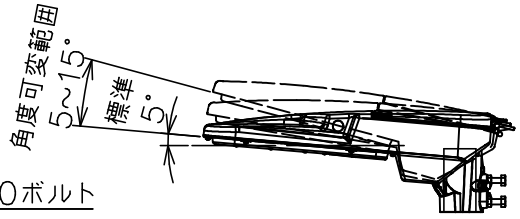

器具特性値

	初期特性値（最小値）		60,000時間経過時（最大値）		60,000時間平均	
定格電圧（V）	100	200	100	200	100	200
周波数（Hz）	50／60		50／60		50／60	
入力電力（W）	28		37		32.5	
入力電流（A）	0.29	0.15	0.38	0.195	0.335	0.173

電力会社申請入力容量	39VA
器具光束	6200lm

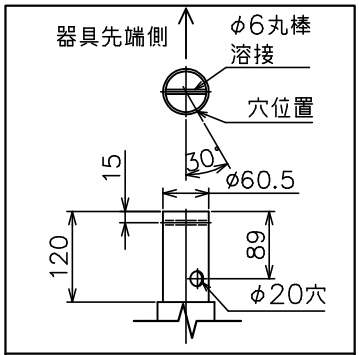

適合ポール先端加工位置

受圧面積	
正面	0.042㎡
側面	0.051㎡

保護等級	
灯具	IP23
光源・電源収容部	IP44

初期光束補正機能付

落下防止ワイヤ付（φ3 ステンレス製）

建電協形式：KCE050−2

ガイドラインタイプ：k,l,q'

⚠ 安全に関するご注意

1. 器具は一般屋外用（防雨形）です。浴室など湿気の多い場所や密閉された場所では使用しないでください。感電，火災の原因となります。
2. 器具の耐風荷重は60m／sです。それ以上の風荷重を受ける場所では使用しないでください。器具落下の原因となります。
3. 強い振動や衝撃のある場所では使用しないでください。器具落下の原因となります。
4. 充分強度がある所に取り付けてください。取り付けに不備がありますと、器具落下の原因となります。
5. 腐食性ガスの出る場所、油煙の多い場所、粉塵の多い場所では使用しないでください。器具落下や火災の原因となります。
6. 下向照射取付専用器具です。指定以外の取付けをした場合浸水による感電や器具落下の原因となります。
7. つらら落下の危険が生じるような場所には設置しないでください。つららができるようなことがある場合は、つららの除去を行ってください。つらら落下による怪我の原因となります。

塗装色：グレー（日塗工N−70色、マンセルN7相当）
器具質量：約10.0kg
周囲温度：−20〜40℃
器具角度：5°（基準）、10°、15°

部番	部品名	数量	材質	備考
8	端子台（2P）	1	磁器	適合電源φ2, 3.5mm²以下
7	電源ユニット	1		
6	LEDユニット	1		5000K, Ra70
5	グローブ	1	強化ガラス	t4.0
4	グローブ枠	1	ADC	塗装仕上げ
3	ホルダ	1	ADC	塗装仕上げ
2	上面カバー	1	ADC	塗装仕上げ
1	本体	1	ADC	塗装仕上げ

設計	23.02.06 中尾	
製図		
検図	23.02.06 稲葉	第三角法
承認	23.02.06 竹中	単位mm

かがつう株式会社

LED照明器具

KLE−144−40L1−A−PT

連続照明用

図面番号 R4E012302A

尺度	サイズ	入庫
S=1/10	A4	竹 23.02.06 中

KLE−144−40L1−A−PT−151

配布先	
東京	
横浜	
大阪	
金沢	
資材	
品証	
検査	
生産	
部品外注	
組立外注	

アーム式

交差点照明用

記号	来歴	年月日	氏名	検印

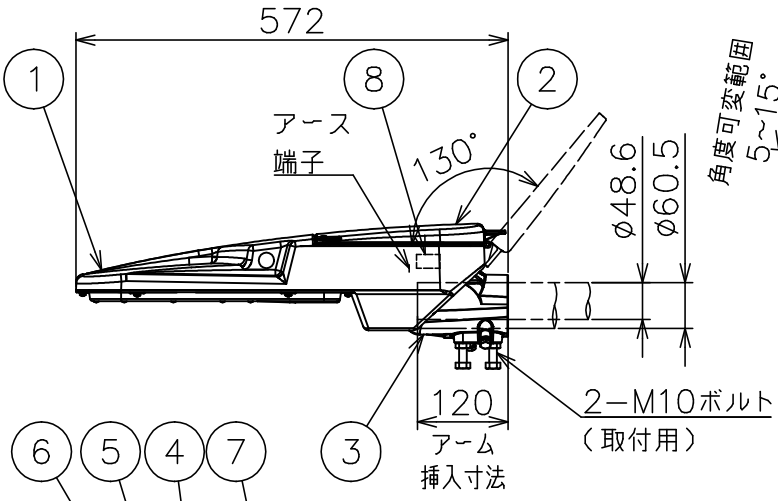

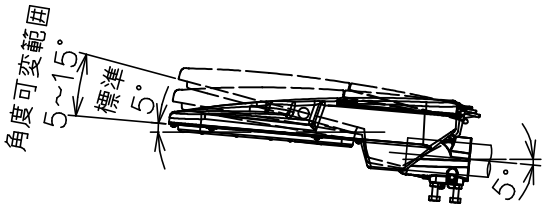

アーム角5°の場合

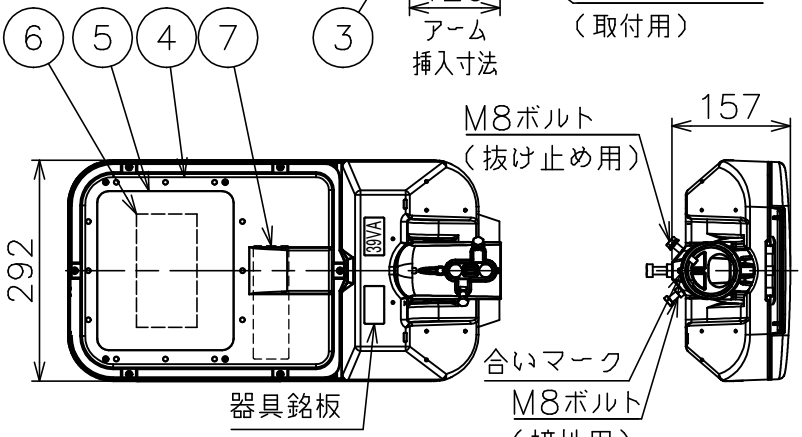

適合アーム先端加工位置

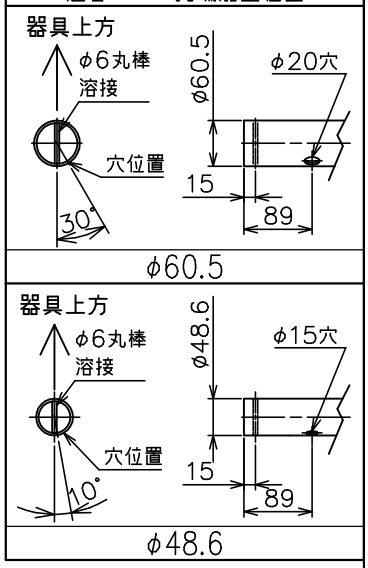

器具特性値

	初期特性値（最小値）		60,000時間経過時（最大値）		60,000時間平均	
定格電圧（V）	100	200	100	200	100	200
周波数（Hz）	50／60		50／60		50／60	
入力電力（W）	28		37		32.5	
入力電流（A）	0.29	0.15	0.38	0.195	0.335	0.173

電力会社申請入力容量	39VA
器具光束	6200lm

受圧面積	
正面	0.042㎡
側面	0.051㎡

保護等級	
灯具	IP23
光源・電源収容部	IP44

初期光束補正機能付

落下防止ワイヤ付（φ3 ステンレス製）

建電協形式：KCE050−2C

ガイドラインタイプ：q'

⚠ 安全に関するご注意

1. 器具は一般屋外用（防雨形）です。浴室など湿気の多い場所や密閉された場所では使用しないでください。感電，火災の原因となります。
2. 器具の耐風荷重は60m／sです。それ以上の風荷重を受ける場所では使用しないでください。器具落下の原因となります。
3. 強い振動や衝撃のある場所では使用しないでください。器具落下の原因となります。
4. 充分強度がある所に取り付けてください。取り付けに不備がありますと、器具落下の原因となります。
5. 腐食性ガスの出る場所、油煙の多い場所、粉塵の多い場所では使用しないでください。器具落下や火災の原因となります。
6. 下向照射取付専用器具です。指定以外の取付けをした場合浸水による感電や器具落下の原因となります。
7. つらら落下の危険が生じるような場所には設置しないでください。つららができるようなことがある場合は、つららの除去を行ってください。つらら落下による怪我の原因となります。

塗装色：グレー（日塗工N−70色、マンセルN7相当）
器具質量：約10.0kg
周囲温度：−20~40℃
器具角度：（アーム角5°時）5°、10°、15°

部番	部品名	数量	材質	備考
8	端子台（2P）	1	磁器	適合電源φ2, 3.5mm²以下
7	電源ユニット	1		
6	LEDユニット	1		5000K, Ra70
5	グローブ	1	強化ガラス	t4.0
4	グローブ枠	1	ADC	塗装仕上げ
3	ホルダ	1	ADC	塗装仕上げ
2	上面カバー	1	ADC	塗装仕上げ
1	本体	1	ADC	塗装仕上げ

設計	23.02.06 中尾	
製図		
検図	23.04.04 稲葉	第三角法
承認	23.04.04 稲葉	単位mm

かがつう株式会社

LED照明器具

KLE−144−40L1C−A−AM

交差点照明用

図面番号 R4E012335A

尺度	サイズ	入庫
S=1/10	A4	稲 23.04.04 葉

KLE−144−40L1C−A−AM−252

配布先	
東京	
横浜	
大阪	
金沢	
資材	
品証	
検査	
生産	
部品外注	
組立外注	

ポールトップ式

交差点照明用

記号	来歴	年月日	氏名	検印

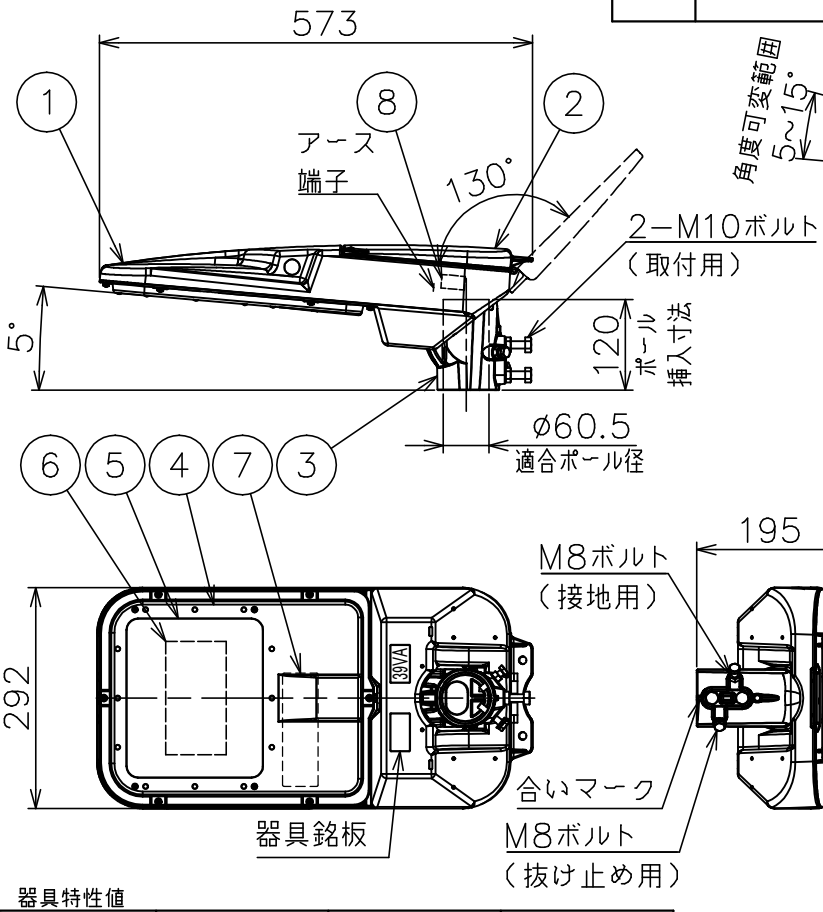

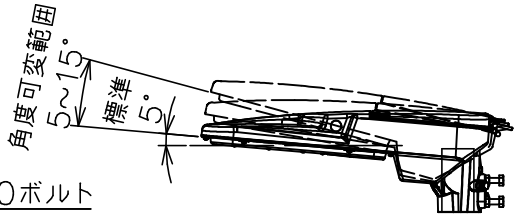

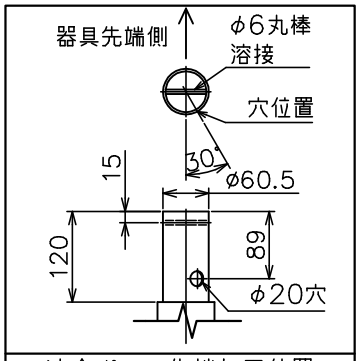

適合ポール先端加工位置

器具特性値

	初期特性値（最小値）		60,000時間経過時（最大値）		60,000時間平均	
定格電圧（V）	100	200	100	200	100	200
周波数（Hz）	50／60		50／60		50／60	
入力電力（W）	28		37		32.5	
入力電流（A）	0.29	0.15	0.38	0.195	0.335	0.173

電力会社申請入力容量	39VA
器具光束	6200lm

受圧面積	
正面	0.042㎡
側面	0.051㎡

保護等級	
灯具	IP23
光源・電源収容部	IP44

初期光束補正機能付

落下防止ワイヤ付（φ3 ステンレス製）

建電協形式：KCE050−2C

ガイドラインタイプ：q'

⚠ 安全に関するご注意

1. 器具は一般屋外用（防雨形）です。浴室など湿気の多い場所や密閉された場所では使用しないでください。感電，火災の原因となります。
2. 器具の耐風荷重は60m／sです。それ以上の風荷重を受ける場所では使用しないでください。器具落下の原因となります。
3. 強い振動や衝撃のある場所では使用しないでください。器具落下の原因となります。
4. 充分強度がある所に取り付けてください。取り付けに不備がありますと、器具落下の原因となります。
5. 腐食性ガスの出る場所、油煙の多い場所、粉塵の多い場所では使用しないでください。器具落下や火災の原因となります。
6. 下向照射取付専用器具です。指定以外の取付けをした場合浸水による感電や器具落下の原因となります。
7. つらら落下の危険が生じるような場所には設置しないでください。つららができるようなことがある場合は、つららの除去を行ってください。つらら落下による怪我の原因となります。

塗装色：グレー（日塗工N−70色、マンセルN7相当）
器具質量：約10.0kg
周囲温度：−20~40℃
器具角度：5°（基準）、10°、15°

部番	部品名	数量	材質	備考
8	端子台（2P）	1	磁器	適合電源φ2, 3.5mm²以下
7	電源ユニット	1		
6	LEDユニット	1		5000K, Ra70
5	グローブ	1	強化ガラス	t4.0
4	グローブ枠	1	ADC	塗装仕上げ
3	ホルダ	1	ADC	塗装仕上げ
2	上面カバー	1	ADC	塗装仕上げ
1	本体	1	ADC	塗装仕上げ

設計	23.02.06 中尾	
製図		
検図	23.04.04 稲葉	第三角法
承認	23.04.04 稲葉	単位mm

かがつう株式会社

LED照明器具

KLE−144−40L1C−A−PT

交差点照明用

図面番号 R4E012334A

尺度	サイズ	入庫
S=1/10	A4	稲 23.04.04 葉

KLE−144−40L1C−A−PT−251

配布先	
東京	
横浜	
大阪	
金沢	
資材	
品証	
検査	
生産	
部品外注	
組立外注	

アーム式

連続照明用

記号	来歴	年月日	氏名	検印

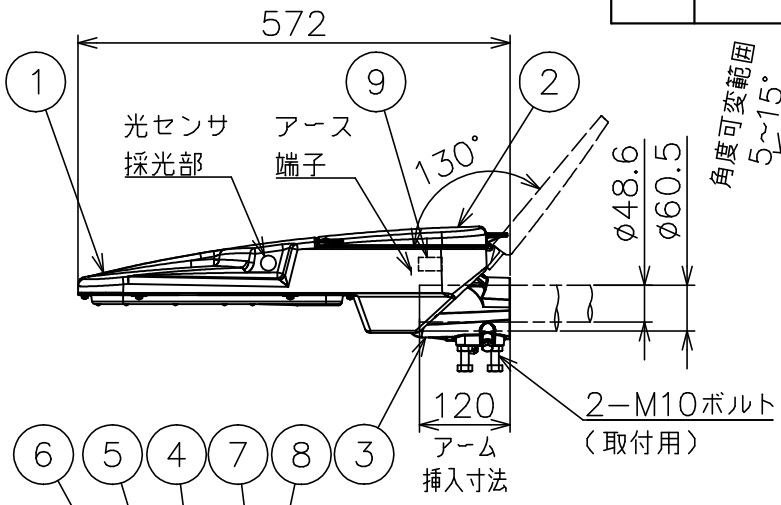

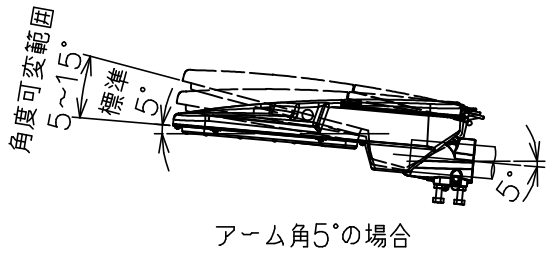

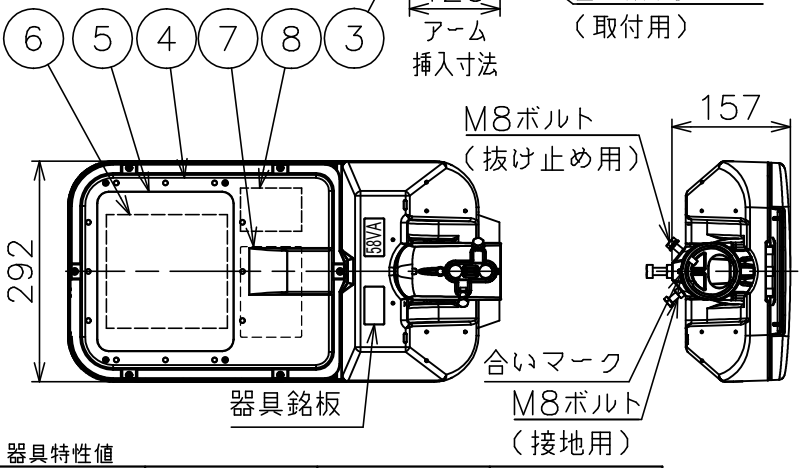

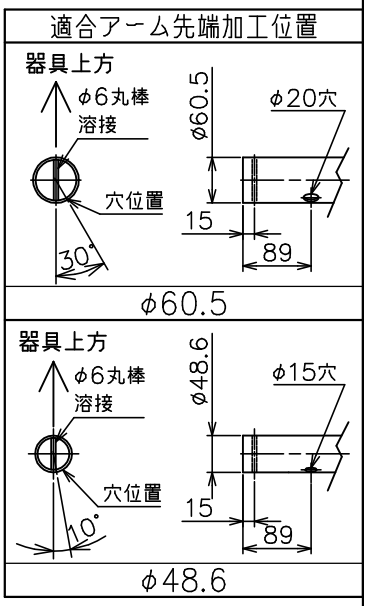

器具特性値

	初期特性値（最小値）		60,000時間経過時（最大値）		60,000時間平均	
定格電圧（V）	100	200	100	200	100	200
周波数（Hz）	50／60		50／60		50／60	
入力電力（W）	43.5		53.5		48.5	
入力電流（A）	0.45	0.25	0.55	0.29	0.50	0.27

電力会社申請入力容量	58VA	器具光束	9200lm

受圧面積	
正面	0.042m²
側面	0.051m²

保護等級	
灯具	IP23
光源・電源収容部	IP44

初期光束補正機能付

落下防止ワイヤ付（φ3 ステンレス製）

建電協形式：KCE070−2, KCE070−3

ガイドラインタイプ：f,g,o,q,s,u

塗装色：グレー（日塗工N−70色、マンセルN7相当）
器具質量：約10.0kg
周囲温度：−20~40℃
器具角度：（アーム角5°時）5°、10°、15°

⚠ 安全に関するご注意

1. 器具は一般屋外用（防雨形）です。浴室など湿気の多い場所や密閉された場所では使用しないでください。感電，火災の原因となります。
2. 器具の耐風荷重は60m／sです。それ以上の風荷重を受ける場所では使用しないでください。器具落下の原因となります。
3. 強い振動や衝撃のある場所では使用しないでください。器具落下の原因となります。
4. 充分強度がある所に取り付けてください。取り付けに不備がありますと、器具落下の原因となります。
5. 腐食性ガスの出る場所、油煙の多い場所、粉塵の多い場所では使用しないでください。器具落下や火災の原因となります。
6. 下向照射取付専用器具です。指定以外の取付けをした場合浸水による感電や器具落下の原因となります。
7. つらら落下の危険が生じるような場所には設置しないでください。つららができるようなことがある場合は、つららの除去を行ってください。つらら落下による怪我の原因となります。

部番	部品名	数量	材質	備考
9	端子台（2P）	1	磁器	適合電源φ2, 3.5mm²以下
8	光センサ制御ユニット	1		
7	電源ユニット	1		
6	LEDユニット	1		5000K, Ra70
5	グローブ	1	強化ガラス	t4.0
4	グローブ枠	1	ADC	塗装仕上げ
3	ホルダ	1	ADC	塗装仕上げ
2	上面カバー	1	ADC	塗装仕上げ
1	本体	1	ADC	塗装仕上げ

設計	23.02.06 中尾	
製図		
検図	23.04.04 稲葉	第三角法
承認	23.04.04 稲葉	単位mm

LED照明器具
KLE−144S−60L1−A−AM
連続照明用

図面番号
R4E012287A

かがつう株式会社

尺度	サイズ	入庫
S=1/10	A4	稲 23.04.04 葉

KLE−144S−60L1−A−AM−122

配布先	
東京	
横浜	
大阪	
金沢	
資材	
品証	
検査	
生産	
部品外注	
組立外注	

アーム式

連続照明用

記号	来歴	年月日	氏名	検印

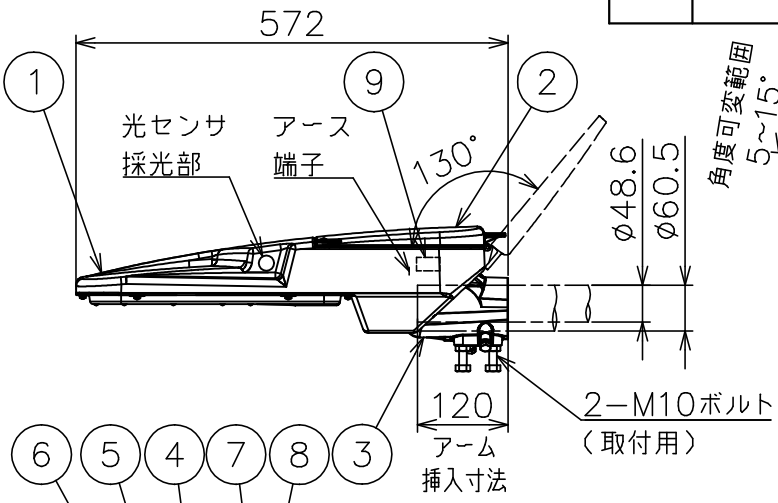

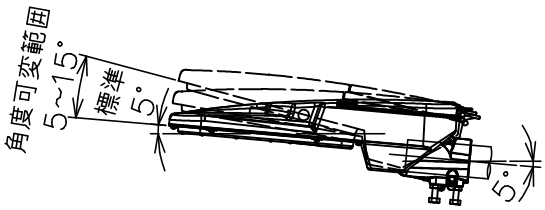

アーム角5°の場合

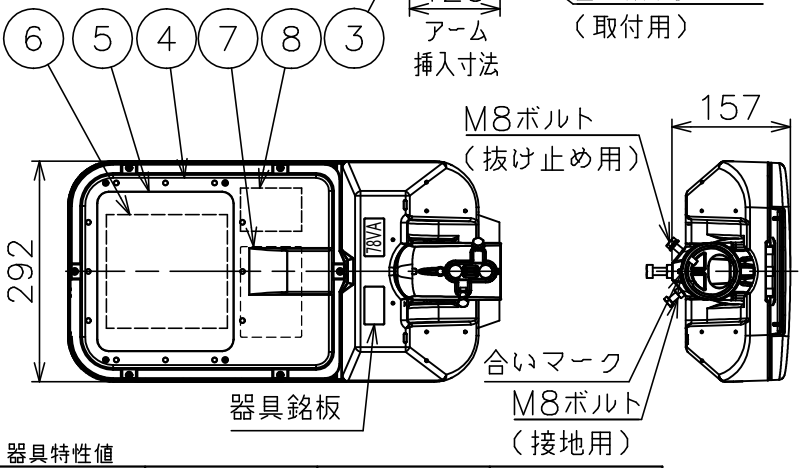

適合アーム先端加工位置

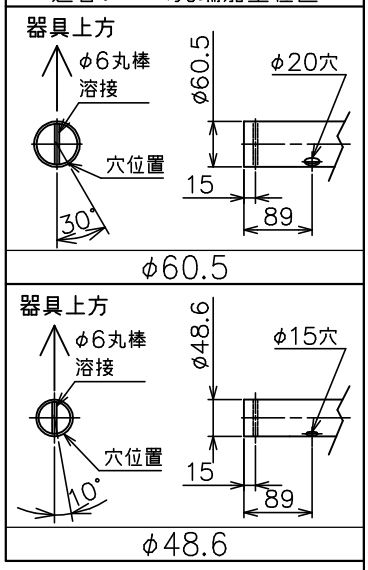

器具特性値

	初期特性値（最小値）		60,000時間経過時（最大値）		60,000時間平均	
定格電圧（V）	100	200	100	200	100	200
周波数（Hz）	50／60		50／60		50／60	
入力電力（W）	59.5	59	74.5	74	67	66.5
入力電流（A）	0.60	0.31	0.75	0.39	0.675	0.35

電力会社申請入力容量	78VA	器具光束	12800lm

受圧面積	
正面	0.042m²
側面	0.051m²

保護等級	
灯具	IP23
光源・電源収容部	IP44

初期光束補正機能付

落下防止ワイヤ付（φ3 ステンレス製）

建電協形式：KCE100−2, KCE100−3

ガイドラインタイプ：a,b,h,i,n,p,r,t

塗装色：グレー（日塗工N−70色、マンセルN7相当）
器具質量：約10.0kg
周囲温度：−20~40℃
器具角度：（アーム角5°時）5°、10°、15°

⚠ 安全に関するご注意

1. 器具は一般屋外用（防雨形）です。浴室など湿気の多い場所や密閉された場所では使用しないでください。感電，火災の原因となります。
2. 器具の耐風荷重は60m／sです。それ以上の風荷重を受ける場所では使用しないでください。器具落下の原因となります。
3. 強い振動や衝撃のある場所では使用しないでください。器具落下の原因となります。
4. 充分強度がある所に取り付けてください。取り付けに不備がありますと、器具落下の原因となります。
5. 腐食性ガスの出る場所、油煙の多い場所、粉塵の多い場所では使用しないでください。器具落下や火災の原因となります。
6. 下向照射取付専用器具です。指定以外の取付けをした場合浸水による感電や器具落下の原因となります。
7. つらら落下の危険が生じるような場所には設置しないでください。つららができるようなことがある場合は、つららの除去を行ってください。つらら落下による怪我の原因となります。

部番	部品名	数量	材質	備考
9	端子台（2P）	1	磁器	適合電源φ2, 3.5mm²以下
8	光センサ制御ユニット	1		
7	電源ユニット	1		
6	LEDユニット	1		5000K, Ra70
5	グローブ	1	強化ガラス	t4.0
4	グローブ枠	1	ADC	塗装仕上げ
3	ホルダ	1	ADC	塗装仕上げ
2	上面カバー	1	ADC	塗装仕上げ
1	本体	1	ADC	塗装仕上げ

設計	23.02.06 中尾	
製図		
検図	23.04.04 稲葉	第三角法
承認	23.04.04 稲葉	単位mm

LED照明器具
KLE−144S−80L1−A−AM
連続照明用

図面番号
R4E012276A

かがつう株式会社

尺度	サイズ	入庫
S=1/10	A4	稲 23.04.04 葉

KLE−144S−80L1−A−AM−102

配布先	
東京	
横浜	
大阪	
金沢	
資材	
品証	
検査	
生産	
部品外注	
組立外注	

ポールトップ式

連続照明用

記号	来歴	年月日	氏名	検印

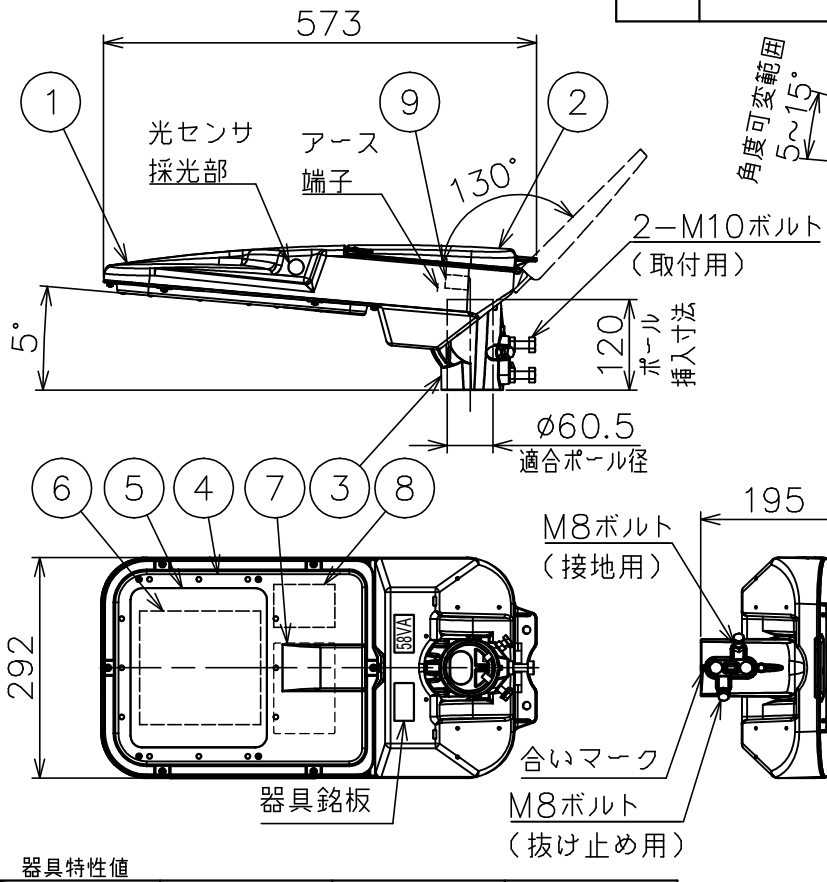

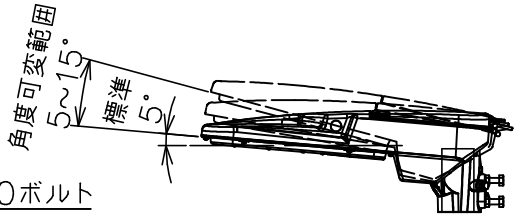

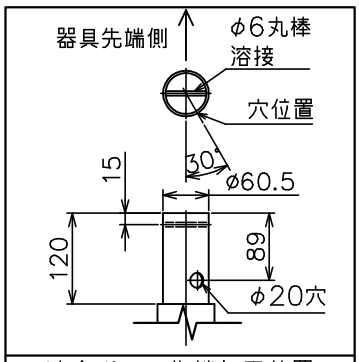

適合ポール先端加工位置

器具特性値

	初期特性値（最小値）		60,000時間経過時（最大値）		60,000時間平均	
定格電圧（V）	100	200	100	200	100	200
周波数（Hz）	50／60		50／60		50／60	
入力電力（W）	43.5		53.5		48.5	
入力電流（A）	0.45	0.25	0.55	0.29	0.50	0.27

電力会社申請入力容量	58VA	器具光束	9200lm

受圧面積	
正面	0.042m²
側面	0.051m²

保護等級	
灯具	IP23
光源・電源収容部	IP44

初期光束補正機能付

落下防止ワイヤ付（φ3 ステンレス製）

建電協形式：KCE070−2, KCE070−3

ガイドラインタイプ：f,g,o,q,s,u

塗装色：グレー（日塗工N−70色、マンセルN7相当）
器具質量：約10.0kg
周囲温度：−20~40℃
器具角度：5°（基準）、10°、15°

⚠ 安全に関するご注意

1. 器具は一般屋外用（防雨形）です。浴室など湿気の多い場所や密閉された場所では使用しないでください。感電，火災の原因となります。
2. 器具の耐風荷重は60m／sです。それ以上の風荷重を受ける場所では使用しないでください。器具落下の原因となります。
3. 強い振動や衝撃のある場所では使用しないでください。器具落下の原因となります。
4. 充分強度がある所に取り付けてください。取り付けに不備がありますと、器具落下の原因となります。
5. 腐食性ガスの出る場所、油煙の多い場所、粉塵の多い場所では使用しないでください。器具落下や火災の原因となります。
6. 下向照射取付専用器具です。指定以外の取付けをした場合浸水による感電や器具落下の原因となります。
7. つらら落下の危険が生じるような場所には設置しないでください。つららができるようなことがある場合は、つららの除去を行ってください。つらら落下による怪我の原因となります。

部番	部品名	数量	材質	備考
9	端子台（2P）	1	磁器	適合電源φ2, 3.5mm²以下
8	光センサ制御ユニット	1		
7	電源ユニット	1		
6	LEDユニット	1		5000K, Ra70
5	グローブ	1	強化ガラス	t4.0
4	グローブ枠	1	ADC	塗装仕上げ
3	ホルダ	1	ADC	塗装仕上げ
2	上面カバー	1	ADC	塗装仕上げ
1	本体	1	ADC	塗装仕上げ

設計	23.02.06 中尾	
製図		
検図	23.04.04 稲葉	第三角法
承認	23.04.04 稲葉	単位mm

かがつう株式会社

LED照明器具

KLE−144S−60L1−A−PT

連続照明用

図面番号 R4E012286A

尺度	サイズ	入庫
S=1/10	A4	稲 23.04.04 葉

KLE−144S−60L1−A−PT−121

配布先	
東京	
横浜	
大阪	
金沢	
資材	
品証	
検査	
生産	
部品外注	
組立外注	

ポールトップ式

連続照明用

記号	来歴	年月日	氏名	検印

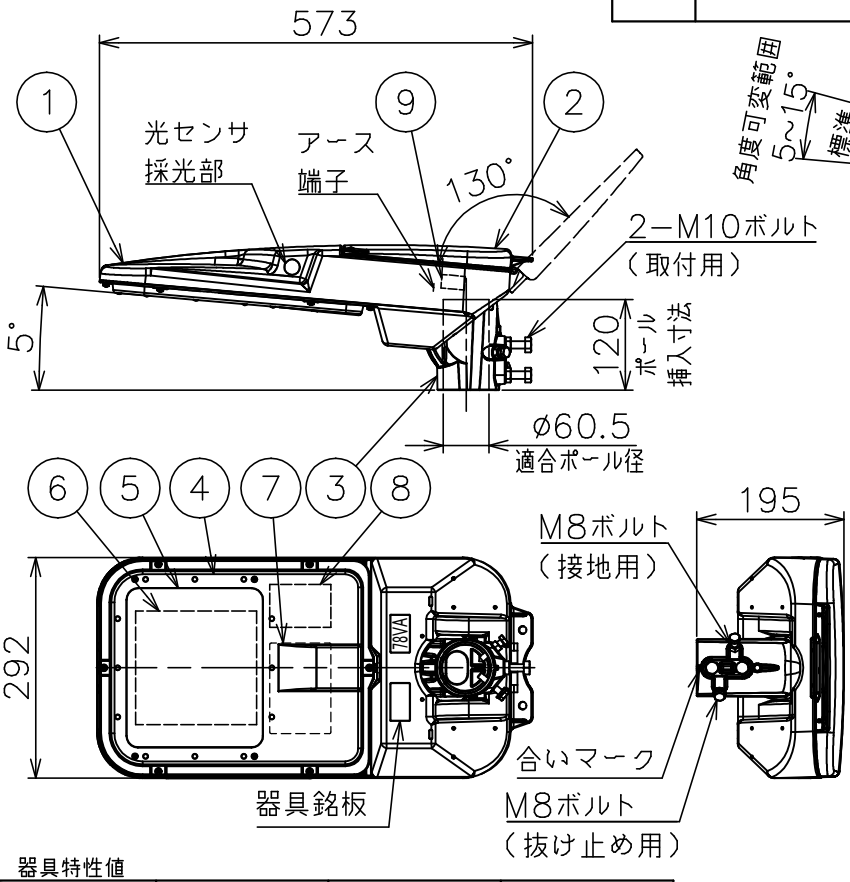

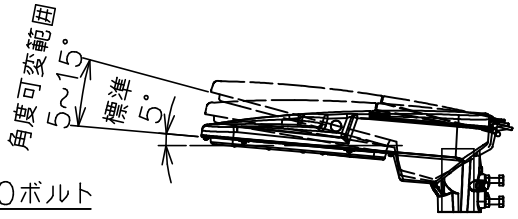

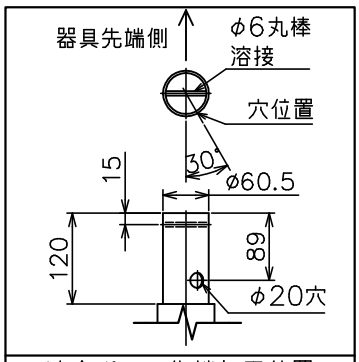

適合ポール先端加工位置

器具特性値

	初期特性値（最小値）		60,000時間経過時（最大値）		60,000時間平均	
定格電圧（V）	100	200	100	200	100	200
周波数（Hz）	50／60		50／60		50／60	
入力電力（W）	59.5	59	74.5	74	67	66.5
入力電流（A）	0.60	0.31	0.75	0.39	0.675	0.35

電力会社申請入力容量	78VA	器具光束	12800lm

受圧面積	
正面	0.042m²
側面	0.051m²

保護等級	
灯具	IP23
光源・電源収容部	IP44

初期光束補正機能付

落下防止ワイヤ付（φ3 ステンレス製）

建電協形式：KCE100−2, KCE100−3

ガイドラインタイプ：a,b,h,i,n,p,r,t

塗装色：グレー（日塗工N−70色、マンセルN7相当）
器具質量：約10.0kg
周囲温度：−20~40℃
器具角度：5°（基準）、10°、15°

部番	部品名	数量	材質	備考
9	端子台（2P）	1	磁器	適合電源φ2, 3.5mm²以下
8	光センサ制御ユニット	1		
7	電源ユニット	1		
6	LEDユニット	1		5000K, Ra70
5	グローブ	1	強化ガラス	t4.0
4	グローブ枠	1	ADC	塗装仕上げ
3	ホルダ	1	ADC	塗装仕上げ
2	上面カバー	1	ADC	塗装仕上げ
1	本体	1	ADC	塗装仕上げ

⚠ 安全に関するご注意

1. 器具は一般屋外用（防雨形）です。浴室など湿気の多い場所や密閉された場所では使用しないでください。感電，火災の原因となります。
2. 器具の耐風荷重は60m／sです。それ以上の風荷重を受ける場所では使用しないでください。器具落下の原因となります。
3. 強い振動や衝撃のある場所では使用しないでください。器具落下の原因となります。
4. 充分強度がある所に取り付けてください。取り付けに不備がありますと、器具落下の原因となります。
5. 腐食性ガスの出る場所、油煙の多い場所、粉塵の多い場所では使用しないでください。器具落下や火災の原因となります。
6. 下向照射取付専用器具です。指定以外の取付けをした場合浸水による感電や器具落下の原因となります。
7. つらら落下の危険が生じるような場所には設置しないでください。つららができるようなことがある場合は、つららの除去を行ってください。つらら落下による怪我の原因となります。

設計	23.02.06 中尾	
製図		
検図	23.04.04 稲葉	第三角法
承認	23.04.04 稲葉	単位mm

かがつう株式会社

LED照明器具
KLE−144S−80L1−A−PT
連続照明用

図面番号
R4E012275A

尺度	サイズ	入庫
S=1/10	A4	稲 23.04.04 葉

KLE−144S−80L1−A−PT−101

配布先	
東京	
横浜	
大阪	
金沢	
資材	
品証	
検査	
生産	
部品外注	
組立外注	

アーム式

交差点照明用

記号	来歴	年月日	氏名	検印

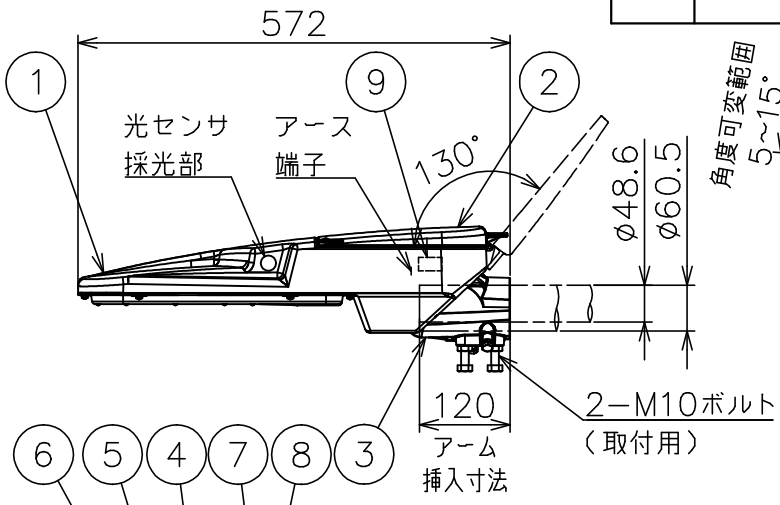

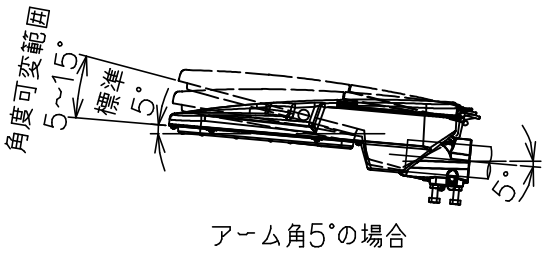

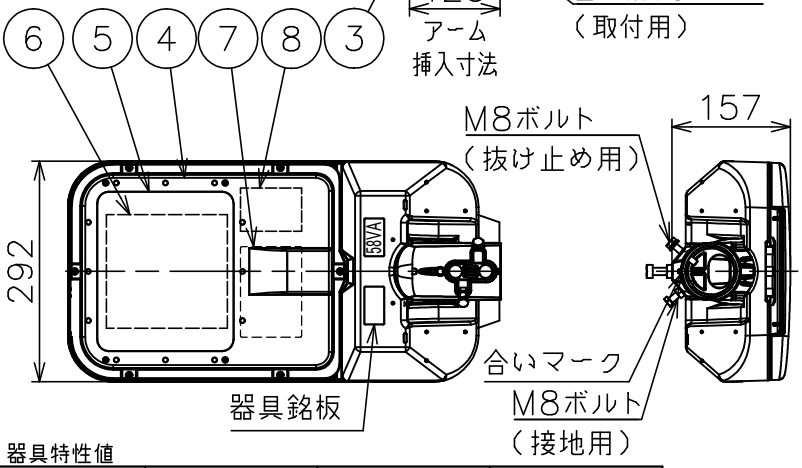

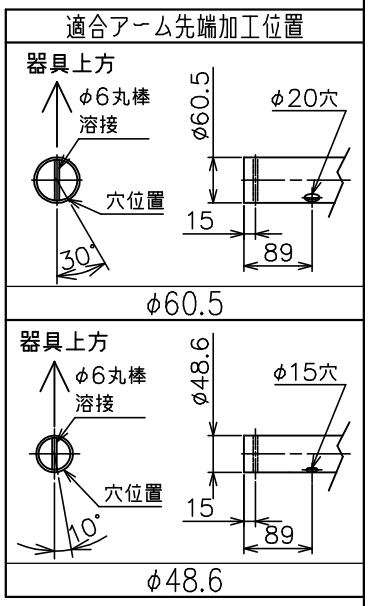

器具特性値

	初期特性値（最小値）		60,000時間経過時（最大値）		60,000時間平均	
定格電圧（V）	100	200	100	200	100	200
周波数（Hz）	50／60		50／60		50／60	
入力電力（W）	43.5		53.5		48.5	
入力電流（A）	0.45	0.25	0.55	0.29	0.50	0.27

電力会社申請入力容量	58VA
器具光束	9200lm

受圧面積	
正面	0.042m²
側面	0.051m²

保護等級	
灯具	IP23
光源・電源収容部	IP44

初期光束補正機能付

落下防止ワイヤ付（φ3 ステンレス製）

建電協形式：KCE070−2C

ガイドラインタイプ：q,s,u

塗装色：グレー（日塗工N−70色、マンセルN7相当）
器具質量：約10.0kg
周囲温度：−20~40℃
器具角度：（アーム角5°時）5°、10°、15°

⚠ 安全に関するご注意

1. 器具は一般屋外用（防雨形）です。浴室など湿気の多い場所や密閉された場所では使用しないでください。感電，火災の原因となります。
2. 器具の耐風荷重は60m／sです。それ以上の風荷重を受ける場所では使用しないでください。器具落下の原因となります。
3. 強い振動や衝撃のある場所では使用しないでください。器具落下の原因となります。
4. 充分強度がある所に取り付けてください。取り付けに不備がありますと、器具落下の原因となります。
5. 腐食性ガスの出る場所、油煙の多い場所、粉塵の多い場所では使用しないでください。器具落下や火災の原因となります。
6. 下向照射取付専用器具です。指定以外の取付けをした場合浸水による感電や器具落下の原因となります。
7. つらら落下の危険が生じるような場所には設置しないでください。つららができるようなことがある場合は、つららの除去を行ってください。つらら落下による怪我の原因となります。

部番	部品名	数量	材質	備考
9	端子台（2P）	1	磁器	適合電源φ2, 3.5mm²以下
8	光センサ制御ユニット	1		
7	電源ユニット	1		
6	LEDユニット	1		5000K, Ra70
5	グローブ	1	強化ガラス	t4.0
4	グローブ枠	1	ADC	塗装仕上げ
3	ホルダ	1	ADC	塗装仕上げ
2	上面カバー	1	ADC	塗装仕上げ
1	本体	1	ADC	塗装仕上げ

設計	23.02.06 中尾	
製図		
検図	23.04.04 稲葉	
承認	23.04.04 稲葉	第三角法 単位mm

かがつう株式会社

LED照明器具

KLE−144S−60L1C−A−AM

交差点照明用

図面番号 R4E012319A

尺度	サイズ	入庫
S=1/10	A4	稲 23.04.04 葉

KLE−144S−60L1C−A−AM−222

配布先	
東京	
横浜	
大阪	
金沢	
資材	
品証	
検査	
生産	
部品外注	
組立外注	

アーム式

交差点照明用

記号	来歴	年月日	氏名	検印

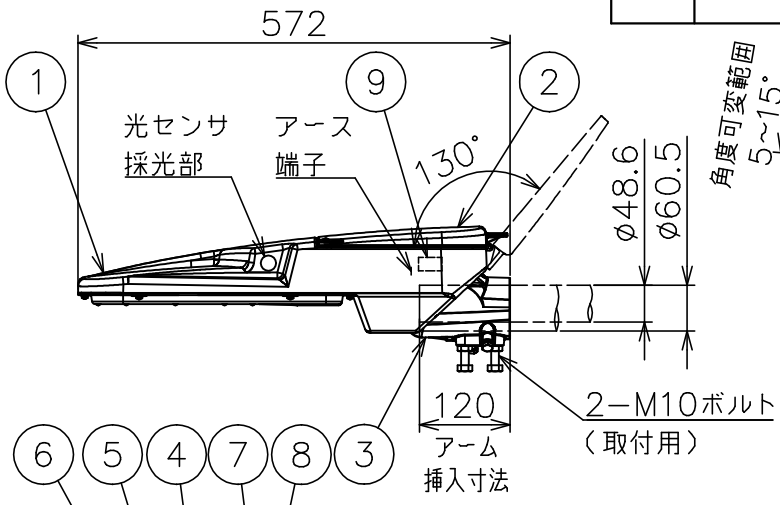

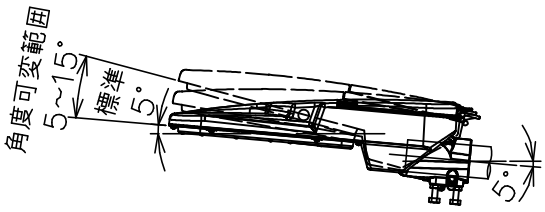

アーム角5°の場合

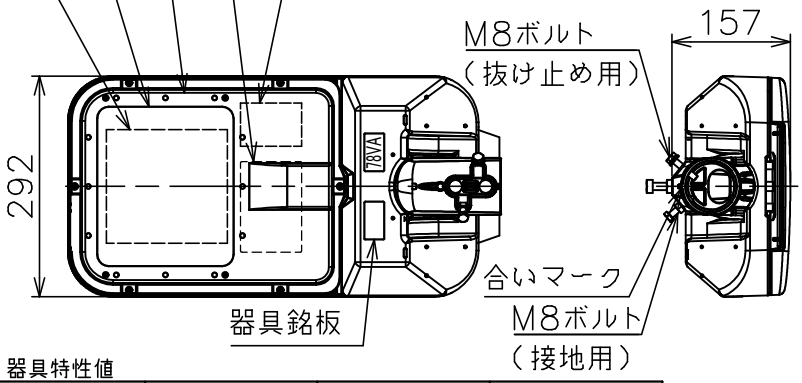

適合アーム先端加工位置

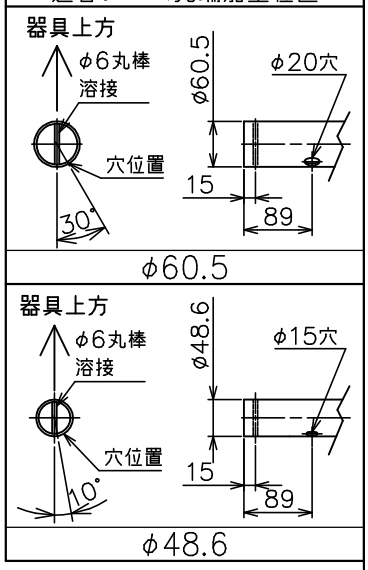

器具特性値

	初期特性値（最小値）		60,000時間経過時（最大値）		60,000時間平均	
定格電圧（V）	100	200	100	200	100	200
周波数（Hz）	50／60		50／60		50／60	
入力電力（W）	59.5	59	74.5	74	67	66.5
入力電流（A）	0.60	0.31	0.75	0.39	0.675	0.35

電力会社申請入力容量	78VA
器具光束	12800lm

受圧面積	
正面	0.042m²
側面	0.051m²

保護等級	
灯具	IP23
光源・電源収容部	IP44

初期光束補正機能付	落下防止ワイヤ付（φ3 ステンレス製）
建電協形式：KCE090−2C	ガイドラインタイプ：p,r,t

塗装色：グレー（日塗工N−70色、マンセルN7相当）
器具質量：約10.0kg
周囲温度：−20~40℃
器具角度：（アーム角5°時）5°、10°、15°

⚠ 安全に関するご注意

1. 器具は一般屋外用（防雨形）です。浴室など湿気の多い場所や密閉された場所では使用しないでください。感電，火災の原因となります。
2. 器具の耐風荷重は60m／sです。それ以上の風荷重を受ける場所では使用しないでください。器具落下の原因となります。
3. 強い振動や衝撃のある場所では使用しないでください。器具落下の原因となります。
4. 充分強度がある所に取り付けてください。取り付けに不備がありますと、器具落下の原因となります。
5. 腐食性ガスの出る場所、油煙の多い場所、粉塵の多い場所では使用しないでください。器具落下や火災の原因となります。
6. 下向照射取付専用器具です。指定以外の取付けをした場合浸水による感電や器具落下の原因となります。
7. つらら落下の危険が生じるような場所には設置しないでください。つららができるようなことがある場合は、つららの除去を行ってください。つらら落下による怪我の原因となります。

部番	部品名	数量	材質	備考
9	端子台（2P）	1	磁器	適合電源φ2, 3.5mm²以下
8	光センサ制御ユニット	1		
7	電源ユニット	1		
6	LEDユニット	1		5000K, Ra70
5	グローブ	1	強化ガラス	t4.0
4	グローブ枠	1	ADC	塗装仕上げ
3	ホルダ	1	ADC	塗装仕上げ
2	上面カバー	1	ADC	塗装仕上げ
1	本体	1	ADC	塗装仕上げ

設計	23.02.06 中尾	
製図		
検図	23.04.04 稲葉	第三角法
承認	23.04.04 稲葉	単位mm

かがつう株式会社

LED照明器具

KLE−144S−80L1C−A−AM

交差点照明用

図面番号 R4E012307A

尺度	サイズ	入庫
S=1/10	A4	稲 23.04.04 葉

KLE−144S−80L1C−A−AM−202

配布先	
東京	
横浜	
大阪	
金沢	
資材	
品証	
検査	
生産	
部品外注	
組立外注	

ポールトップ式

交差点照明用

記号	来歴	年月日	氏名	検印

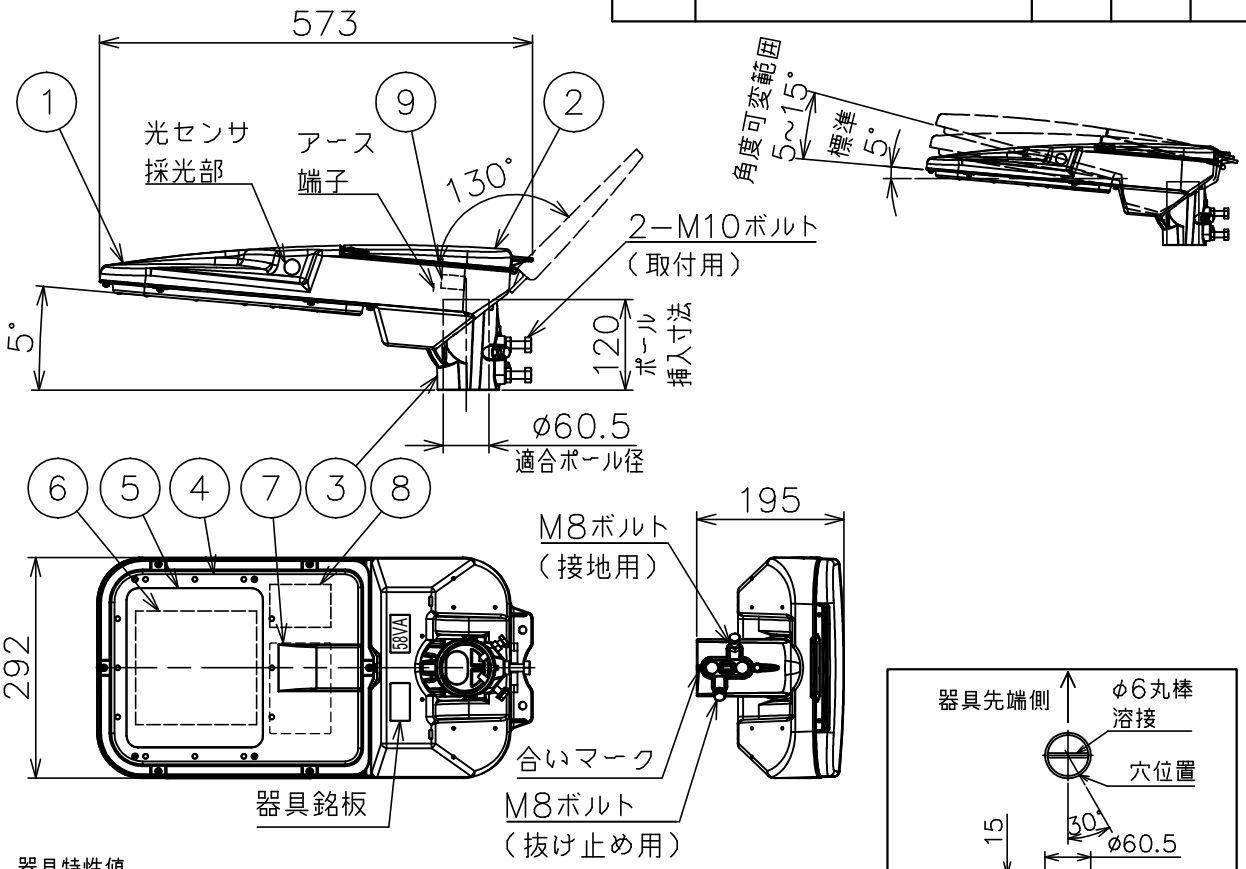

器具特性値

	初期特性値（最小値）		60,000時間経過時（最大値）		60,000時間平均	
定格電圧（V）	100	200	100	200	100	200
周波数（Hz）	50／60		50／60		50／60	
入力電力（W）	43.5		53.5		48.5	
入力電流（A）	0.45	0.25	0.55	0.29	0.50	0.27

電力会社申請入力容量	58VA
器具光束	9200lm

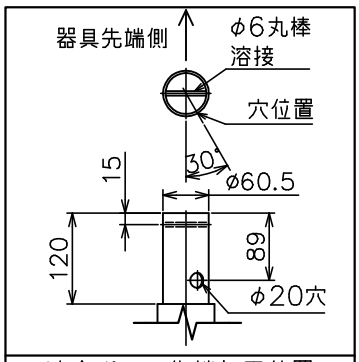

適合ポール先端加工位置

受圧面積	
正面	0.042m²
側面	0.051m²

保護等級	
灯具	IP23
光源・電源収容部	IP44

初期光束補正機能付

落下防止ワイヤ付（φ3 ステンレス製）

建電協形式：KCE070−2C

ガイドラインタイプ：q,s,u

塗装色：グレー（日塗工N−70色、マンセルN7相当）
器具質量：約10.0kg
周囲温度：−20~40℃
器具角度：5°（基準）、10°、15°

⚠ 安全に関するご注意

1. 器具は一般屋外用（防雨形）です。浴室など湿気の多い場所や密閉された場所では使用しないでください。感電，火災の原因となります。
2. 器具の耐風荷重は60m／sです。それ以上の風荷重を受ける場所では使用しないでください。器具落下の原因となります。
3. 強い振動や衝撃のある場所では使用しないでください。器具落下の原因となります。
4. 充分強度がある所に取り付けてください。取り付けに不備がありますと、器具落下の原因となります。
5. 腐食性ガスの出る場所、油煙の多い場所、粉塵の多い場所では使用しないでください。器具落下や火災の原因となります。
6. 下向照射取付専用器具です。指定以外の取付けをした場合浸水による感電や器具落下の原因となります。
7. つらら落下の危険が生じるような場所には設置しないでください。つららができるようなことがある場合は、つららの除去を行ってください。つらら落下による怪我の原因となります。

部番	部品名	数量	材質	備考
9	端子台（2P）	1	磁器	適合電源φ2, 3.5mm²以下
8	光センサ制御ユニット	1		
7	電源ユニット	1		
6	LEDユニット	1		5000K, Ra70
5	グローブ	1	強化ガラス	t4.0
4	グローブ枠	1	ADC	塗装仕上げ
3	ホルダ	1	ADC	塗装仕上げ
2	上面カバー	1	ADC	塗装仕上げ
1	本体	1	ADC	塗装仕上げ

設計	23.02.06 中尾	
製図		
検図	23.04.04 稲葉	第三角法
承認	23.04.04 稲葉	単位mm

かがつう株式会社

LED照明器具

KLE−144S−60L1C−A−PT

交差点照明用

図面番号 R4E012318A

尺度	サイズ	入庫
S=1/10	A4	稲 23.04.04 葉

KLE−144S−60L1C−A−PT−221

配布先	
東京	
横浜	
大阪	
金沢	
資材	
品証	
検査	
生産	
部品外注	
組立外注	

ポールトップ式

交差点照明用

記号	来歴	年月日	氏名	検印

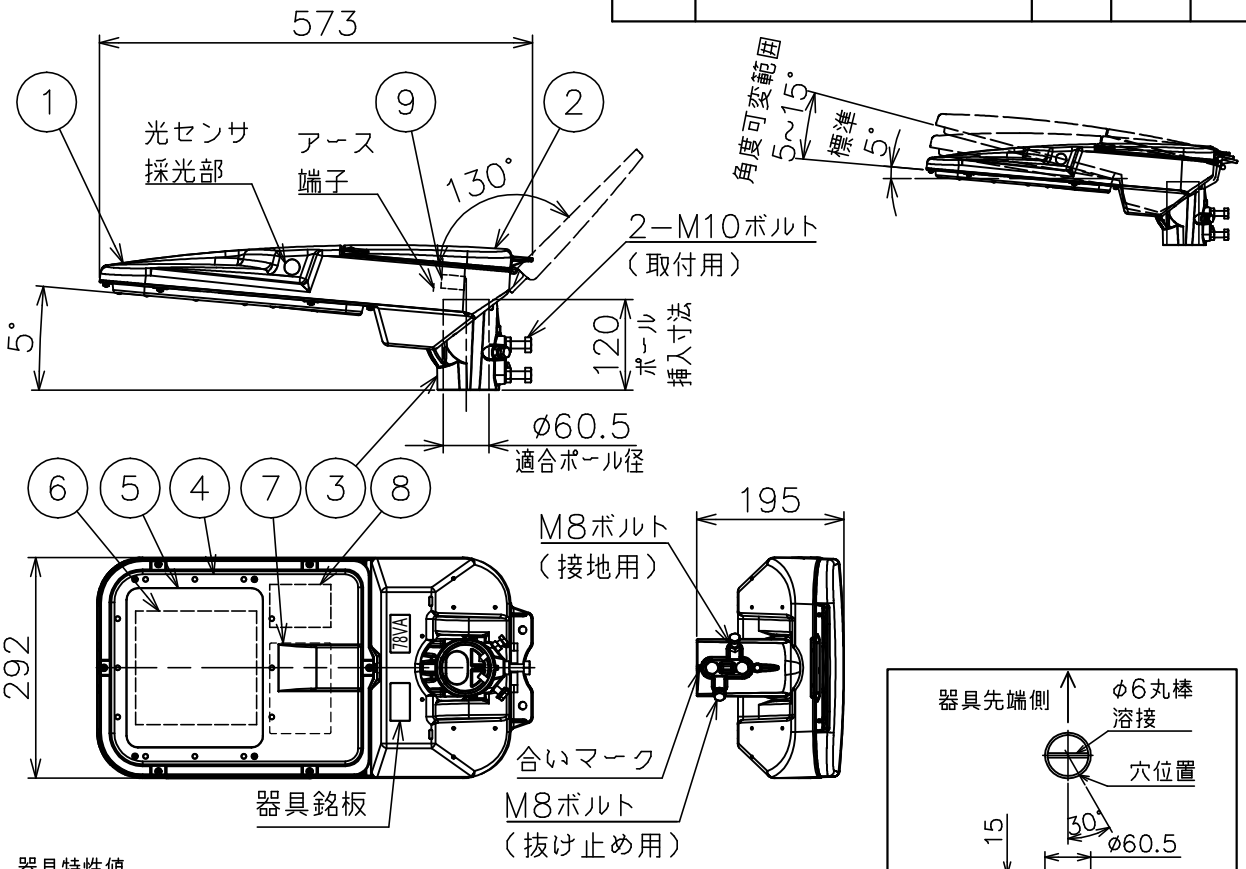

器具特性値

	初期特性値（最小値）		60,000時間経過時（最大値）		60,000時間平均	
定格電圧（V）	100	200	100	200	100	200
周波数（Hz）	50／60		50／60		50／60	
入力電力（W）	59.5	59	74.5	74	67	66.5
入力電流（A）	0.60	0.31	0.75	0.39	0.675	0.35

電力会社申請入力容量	78VA	器具光束	12800lm

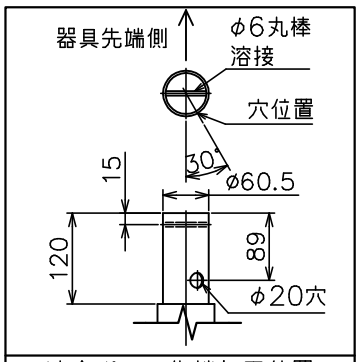

適合ポール先端加工位置

受圧面積	
正面	0.042m²
側面	0.051m²

保護等級	
灯具	IP23
光源・電源収容部	IP44

初期光束補正機能付	落下防止ワイヤ付（φ3 ステンレス製）
建電協形式：KCE090−2C	ガイドラインタイプ：p,r,t

塗装色：グレー（日塗工N−70色、マンセルN7相当）
器具質量：約10.0kg
周囲温度：−20~40℃
器具角度：5°（基準）、10°、15°

⚠ 安全に関するご注意

1. 器具は一般屋外用（防雨形）です。浴室など湿気の多い場所や密閉された場所では使用しないでください。感電，火災の原因となります。
2. 器具の耐風荷重は60m／sです。それ以上の風荷重を受ける場所では使用しないでください。器具落下の原因となります。
3. 強い振動や衝撃のある場所では使用しないでください。器具落下の原因となります。
4. 充分強度がある所に取り付けてください。取り付けに不備がありますと、器具落下の原因となります。
5. 腐食性ガスの出る場所、油煙の多い場所、粉塵の多い場所では使用しないでください。器具落下や火災の原因となります。
6. 下向照射取付専用器具です。指定以外の取付けをした場合浸水による感電や器具落下の原因となります。
7. つらら落下の危険が生じるような場所には設置しないでください。つららができるようなことがある場合は、つららの除去を行ってください。つらら落下による怪我の原因となります。

部番	部品名	数量	材質	備考
9	端子台（2P）	1	磁器	適合電源φ2, 3.5mm²以下
8	光センサ制御ユニット	1		
7	電源ユニット	1		
6	LEDユニット	1		5000K, Ra70
5	グローブ	1	強化ガラス	t4.0
4	グローブ枠	1	ADC	塗装仕上げ
3	ホルダ	1	ADC	塗装仕上げ
2	上面カバー	1	ADC	塗装仕上げ
1	本体	1	ADC	塗装仕上げ

設計	23.02.06 中尾	
製図		
検図	23.04.04 稲葉	第三角法
承認	23.04.04 稲葉	単位mm

かがつう株式会社

LED照明器具

KLE−144S−80L1C−A−PT

交差点照明用

図面番号 R4E012306A

尺度	サイズ	入庫
S=1/10	A4	稲 23.04.04 葉

KLE−144S−80L1C−A−PT−201

配布先	
東京	
横浜	
大阪	
金沢	
資材	
品証	
検査	
生産	
部品外注	
組立外注	

アーム式

連続照明用

記号	来歴	年月日	氏名	検印

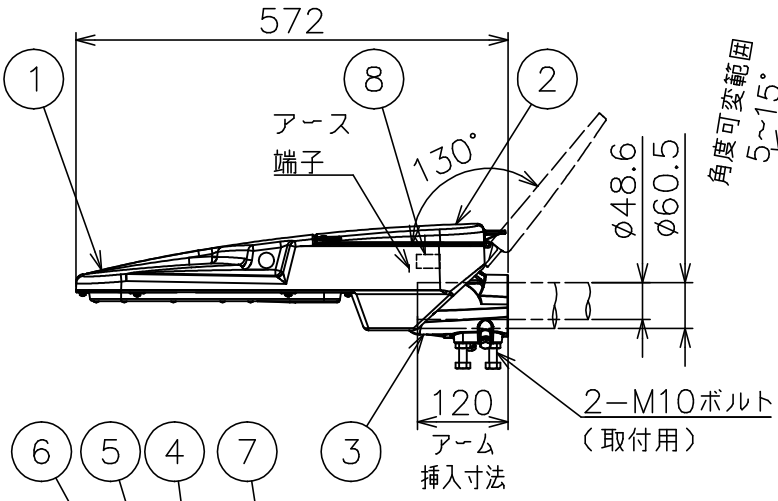

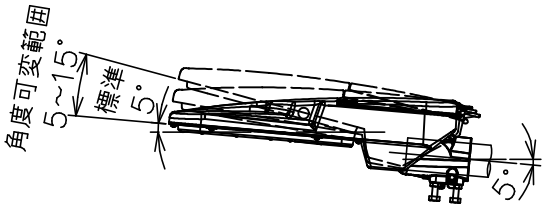

アーム角5°の場合

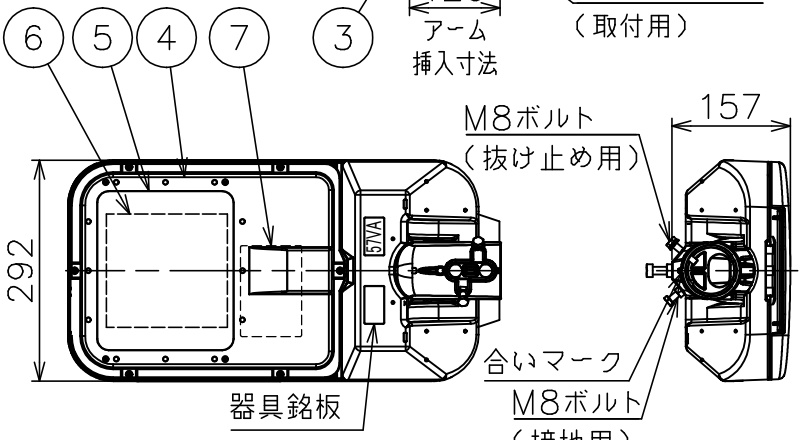

適合アーム先端加工位置

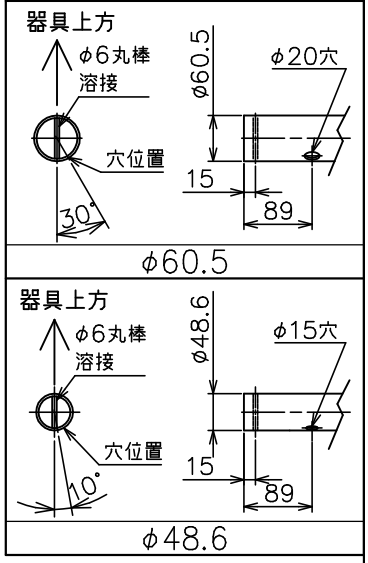

器具特性値

	初期特性値（最小値）		60,000時間経過時（最大値）		60,000時間平均	
定格電圧（V）	100	200	100	200	100	200
周波数（Hz）	50／60		50／60		50／60	
入力電力（W）	43		53		48	
入力電流（A）	0.44	0.24	0.54	0.285	0.49	0.263

電力会社申請入力容量	57VA
器具光束	9200lm

受圧面積	
正面	0.042㎡
側面	0.051㎡

保護等級	
灯具	IP23
光源・電源収容部	IP44

初期光束補正機能付

落下防止ワイヤ付（φ3 ステンレス製）

建電協形式：KCE070−2, KCE070−3

ガイドラインタイプ：f,g,o,q,s,u

⚠ 安全に関するご注意

1. 器具は一般屋外用（防雨形）です。浴室など湿気の多い場所や密閉された場所では使用しないでください。感電，火災の原因となります。
2. 器具の耐風荷重は60m／sです。それ以上の風荷重を受ける場所では使用しないでください。器具落下の原因となります。
3. 強い振動や衝撃のある場所では使用しないでください。器具落下の原因となります。
4. 充分強度がある所に取り付けてください。取り付けに不備がありますと、器具落下の原因となります。
5. 腐食性ガスの出る場所、油煙の多い場所、粉塵の多い場所では使用しないでください。器具落下や火災の原因となります。
6. 下向照射取付専用器具です。指定以外の取付けをした場合浸水による感電や器具落下の原因となります。
7. つらら落下の危険が生じるような場所には設置しないでください。つららができるようなことがある場合は、つららの除去を行ってください。つらら落下による怪我の原因となります。

塗装色：グレー（日塗工N−70色、マンセルN7相当）
器具質量：約10.0kg
周囲温度：−20~40℃
器具角度：（アーム角5°時）5°、10°、15°

部番	部品名	数量	材質	備考
8	端子台（2P）	1	磁器	適合電源φ2, 3.5mm²以下
7	電源ユニット	1		
6	LEDユニット	1		5000K, Ra70
5	グローブ	1	強化ガラス	t4.0
4	グローブ枠	1	ADC	塗装仕上げ
3	ホルダ	1	ADC	塗装仕上げ
2	上面カバー	1	ADC	塗装仕上げ
1	本体	1	ADC	塗装仕上げ

設計	23.02.06 中尾	
製図		
検図	23.02.06 稲葉	第三角法
承認	23.02.06 竹中	単位mm

LED照明器具

KLE−144−60L1−A−AM

連続照明用

図面番号 R4E012293A

竹 23.02.06 中

かがつう株式会社

尺度	サイズ	入庫
S=1/10	A4	

KLE−144−60L1−A−AM−132

配布先	
東京	
横浜	
大阪	
金沢	
資材	
品証	
検査	
生産	
部品外注	
組立外注	

アーム式

連続照明用

記号	来歴	年月日	氏名	検印

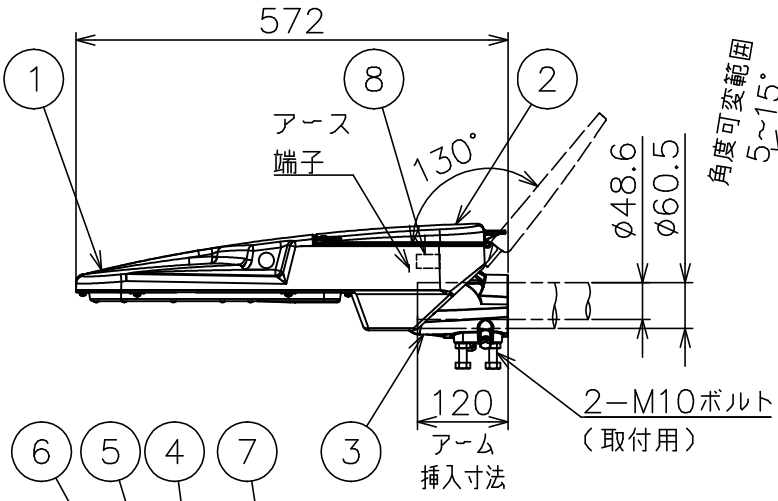

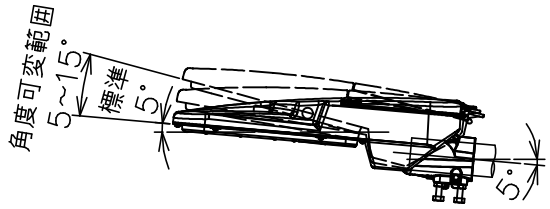

アーム角5°の場合

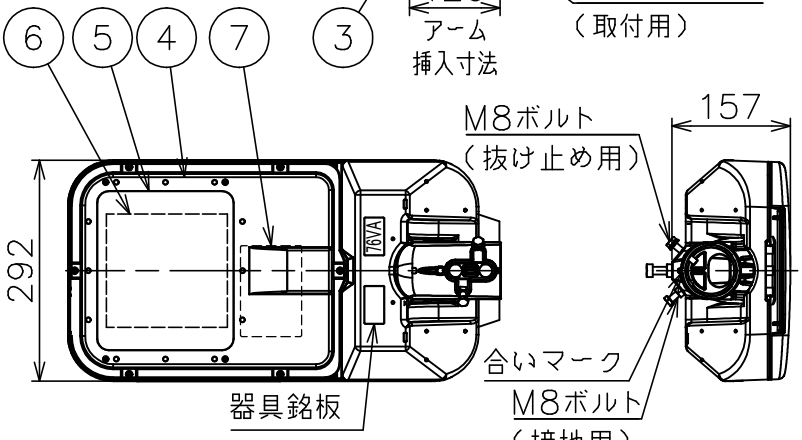

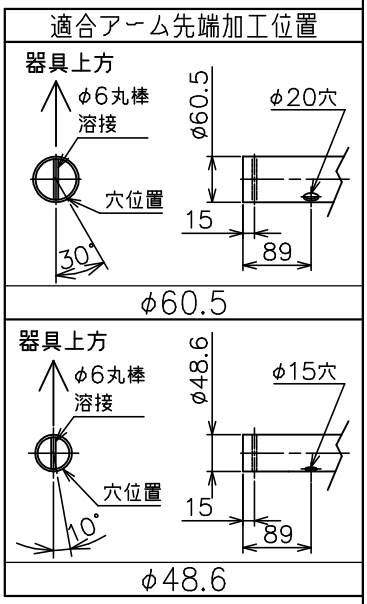

器具特性値

	初期特性値（最小値）		60,000時間経過時（最大値）		60,000時間平均	
定格電圧（V）	100	200	100	200	100	200
周波数（Hz）	50／60		50／60		50／60	
入力電力（W）	59	58	74	73	66.5	65.5
入力電流（A）	0.595	0.31	0.745	0.38	0.67	0.345

電力会社申請入力容量	76VA	器具光束	12800lm

受圧面積	
正面	0.042㎡
側面	0.051㎡

保護等級	
灯具	IP23
光源・電源収容部	IP44

初期光束補正機能付

落下防止ワイヤ付（φ3 ステンレス製）

建電協形式：KCE100−2, KCE100−3

ガイドラインタイプ：a,b,h,i,n,p,r,t

⚠ 安全に関するご注意

1. 器具は一般屋外用（防雨形）です。浴室など湿気の多い場所や密閉された場所では使用しないでください。感電，火災の原因となります。
2. 器具の耐風荷重は60m／sです。それ以上の風荷重を受ける場所では使用しないでください。器具落下の原因となります。
3. 強い振動や衝撃のある場所では使用しないでください。器具落下の原因となります。
4. 充分強度がある所に取り付けてください。取り付けに不備がありますと、器具落下の原因となります。
5. 腐食性ガスの出る場所、油煙の多い場所、粉塵の多い場所では使用しないでください。器具落下や火災の原因となります。
6. 下向照射取付専用器具です。指定以外の取付けをした場合浸水による感電や器具落下の原因となります。
7. つらら落下の危険が生じるような場所には設置しないでください。つららができるようなことがある場合は、つららの除去を行ってください。つらら落下による怪我の原因となります。

塗装色：グレー（日塗工N−70色、マンセルN7相当）
器具質量：約10.0kg
周囲温度：−20~40℃
器具角度：（アーム角5°時）5°、10°、15°

部番	部品名	数量	材質	備考
8	端子台（2P）	1	磁器	適合電源φ2, 3.5mm²以下
7	電源ユニット	1		
6	LEDユニット	1		5000K, Ra70
5	グローブ	1	強化ガラス	t4.0
4	グローブ枠	1	ADC	塗装仕上げ
3	ホルダ	1	ADC	塗装仕上げ
2	上面カバー	1	ADC	塗装仕上げ
1	本体	1	ADC	塗装仕上げ

設計	23.02.06 中尾	
製図		
検図	23.02.06 稲葉	第三角法
承認	23.02.06 竹中	単位mm

かがつう株式会社

LED照明器具

KLE−144−80L1−A−AM

連続照明用

図面番号 R4E012282A

尺度	サイズ	入庫
S=1/10	A4	竹 23.02.06 中

KLE−144−80L1−A−AM−112

配布先	
東京	
横浜	
大阪	
金沢	
資材	
品証	
検査	
生産	
部品外注	
組立外注	

ポールトップ式

連続照明用

記号	来歴	年月日	氏名	検印

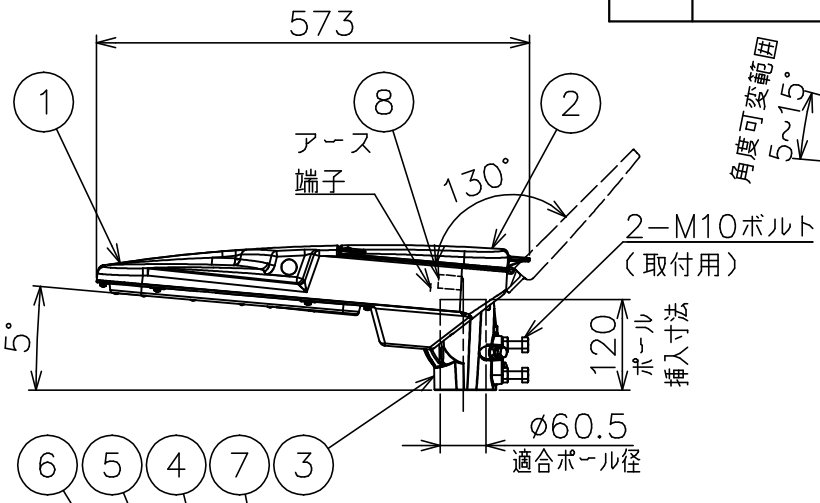

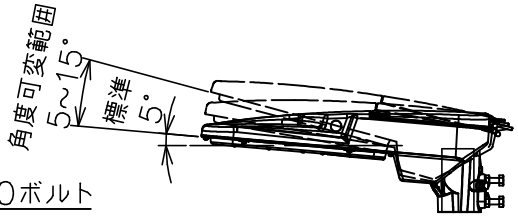

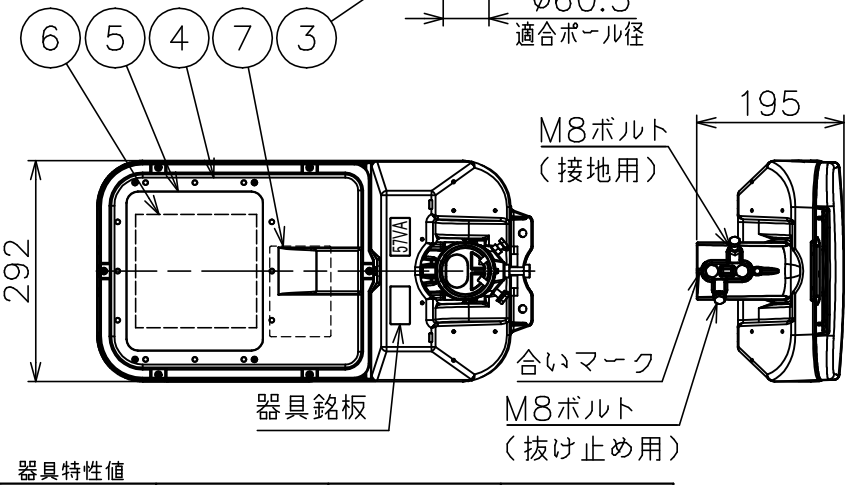

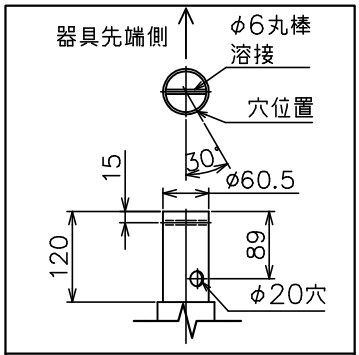

適合ポール先端加工位置

器具特性値

	初期特性値（最小値）		60,000時間経過時（最大値）		60,000時間平均	
定格電圧（V）	100	200	100	200	100	200
周波数（Hz）	50／60		50／60		50／60	
入力電力（W）	43		53		48	
入力電流（A）	0.44	0.24	0.54	0.285	0.49	0.263

電力会社申請入力容量	57VA	器具光束	9200lm

受圧面積	
正面	0.042m²
側面	0.051m²

保護等級	
灯具	IP23
光源・電源収容部	IP44

初期光束補正機能付

落下防止ワイヤ付（φ3 ステンレス製）

建電協形式：KCE070−2, KCE070−3

ガイドラインタイプ：f,g,o,q,s,u

⚠ 安全に関するご注意

1. 器具は一般屋外用（防雨形）です。浴室など湿気の多い場所や密閉された場所では使用しないでください。感電，火災の原因となります。
2. 器具の耐風荷重は60m／sです。それ以上の風荷重を受ける場所では使用しないでください。器具落下の原因となります。
3. 強い振動や衝撃のある場所では使用しないでください。器具落下の原因となります。
4. 充分強度がある所に取り付けてください。取り付けに不備がありますと、器具落下の原因となります。
5. 腐食性ガスの出る場所、油煙の多い場所、粉塵の多い場所では使用しないでください。器具落下や火災の原因となります。
6. 下向照射取付専用器具です。指定以外の取付けをした場合浸水による感電や器具落下の原因となります。
7. つらら落下の危険が生じるような場所には設置しないでください。つららができるようなことがある場合は、つららの除去を行ってください。つらら落下による怪我の原因となります。

塗装色：グレー（日塗工N−70色、マンセルN7相当）
器具質量：約10.0kg
周囲温度：−20~40℃
器具角度：5°（基準）、10°、15°

部番	部品名	数量	材質	備考
8	端子台（2P）	1	磁器	適合電源φ2, 3.5mm²以下
7	電源ユニット	1		
6	LEDユニット	1		5000K, Ra70
5	グローブ	1	強化ガラス	t4.0
4	グローブ枠	1	ADC	塗装仕上げ
3	ホルダ	1	ADC	塗装仕上げ
2	上面カバー	1	ADC	塗装仕上げ
1	本体	1	ADC	塗装仕上げ

設計	23.02.06 中尾	
製図		
検図	23.02.06 稲葉	第三角法
承認	23.02.06 竹中	単位mm

かがつう株式会社

LED照明器具

KLE−144−60L1−A−PT

連続照明用

図面番号 R4E012292A

尺度	サイズ	入庫
S=1/10	A4	竹 23.02.06 中

KLE−144−60L1−A−PT−131

配布先	
東京	
横浜	
大阪	
金沢	
資材	
品証	
検査	
生産	
部品外注	
組立外注	

ポールトップ式

連続照明用

記号	来歴	年月日	氏名	検印

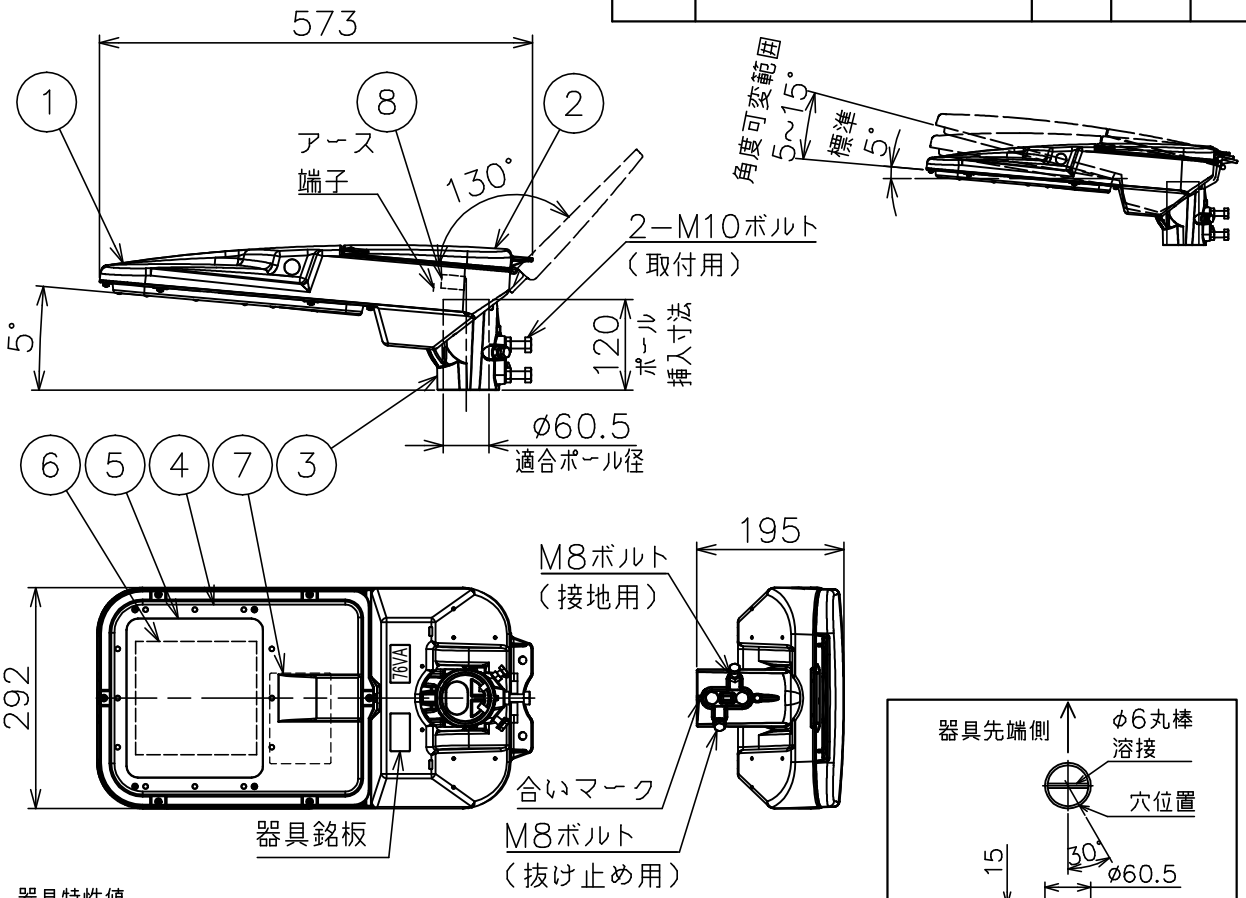

器具特性値

	初期特性値（最小値）		60,000時間経過時（最大値）		60,000時間平均	
定格電圧（V）	100	200	100	200	100	200
周波数（Hz）	50／60		50／60		50／60	
入力電力（W）	59	58	74	73	66.5	65.5
入力電流（A）	0.595	0.31	0.745	0.38	0.67	0.345

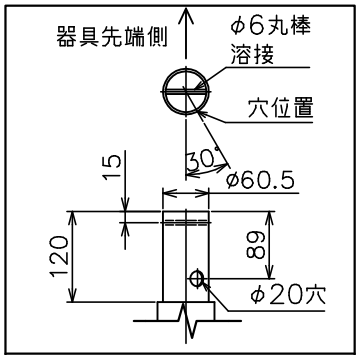

適合ポール先端加工位置

電力会社申請入力容量	76VA	器具光束	12800lm

受圧面積	
正面	0.042㎡
側面	0.051㎡

保護等級	
灯具	IP23
光源・電源収容部	IP44

初期光束補正機能付

落下防止ワイヤ付（φ3 ステンレス製）

建電協形式：KCE100−2, KCE100−3

ガイドラインタイプ：a,b,h,i,n,p,r,t

⚠ 安全に関するご注意

1. 器具は一般屋外用（防雨形）です。浴室など湿気の多い場所や密閉された場所では使用しないでください。感電，火災の原因となります。
2. 器具の耐風荷重は60m／sです。それ以上の風荷重を受ける場所では使用しないでください。器具落下の原因となります。
3. 強い振動や衝撃のある場所では使用しないでください。器具落下の原因となります。
4. 充分強度がある所に取り付けてください。取り付けに不備がありますと、器具落下の原因となります。
5. 腐食性ガスの出る場所、油煙の多い場所、粉塵の多い場所では使用しないでください。器具落下や火災の原因となります。
6. 下向照射取付専用器具です。指定以外の取付けをした場合浸水による感電や器具落下の原因となります。
7. つらら落下の危険が生じるような場所には設置しないでください。つららができるようなことがある場合は、つららの除去を行ってください。つらら落下による怪我の原因となります。

塗装色：グレー（日塗工N−70色、マンセルN7相当）
器具質量：約10.0kg
周囲温度：−20~40℃
器具角度：5°（基準）、10°、15°

部番	部品名	数量	材質	備考
8	端子台（2P）	1	磁器	適合電源φ2, 3.5mm²以下
7	電源ユニット	1		
6	LEDユニット	1		5000K, Ra70
5	グローブ	1	強化ガラス	t4.0
4	グローブ枠	1	ADC	塗装仕上げ
3	ホルダ	1	ADC	塗装仕上げ
2	上面カバー	1	ADC	塗装仕上げ
1	本体	1	ADC	塗装仕上げ

設計	23.02.06 中尾	
製図		
検図	23.02.06 稲葉	第三角法
承認	23.02.06 竹中	単位mm

かがつう株式会社

LED照明器具

KLE−144−80L1−A−PT

連続照明用

図面番号 R4E012281A

尺度	サイズ	入庫
S=1/10	A4	竹 23.02.06 中

KLE−144−80L1−A−PT−111

配布先	
東京	
横浜	
大阪	
金沢	
資材	
品証	
検査	
生産	
部品外注	
組立外注	

アーム式

交差点照明用

記号	来歴	年月日	氏名	検印

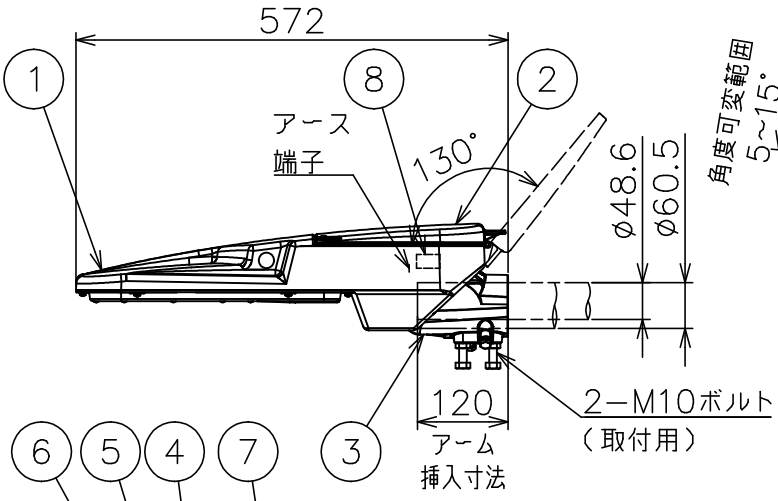

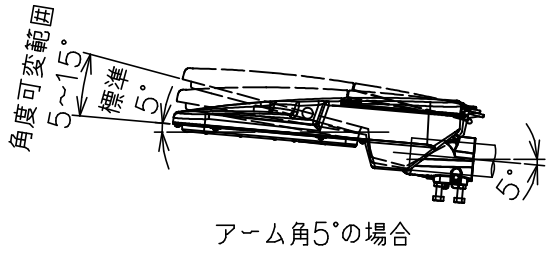

アーム角5°の場合

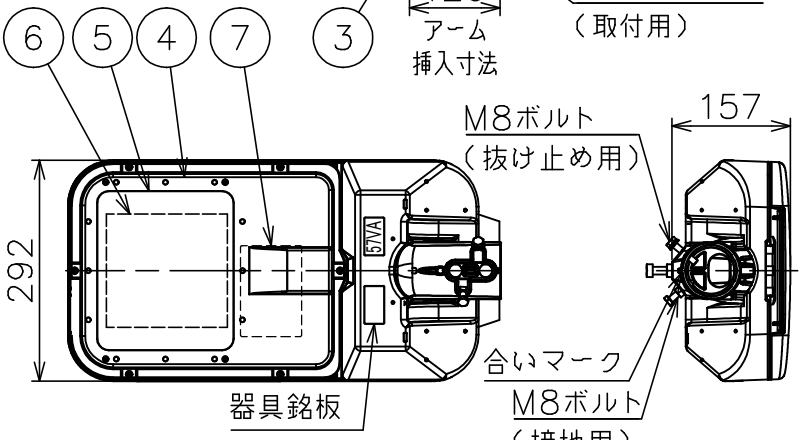

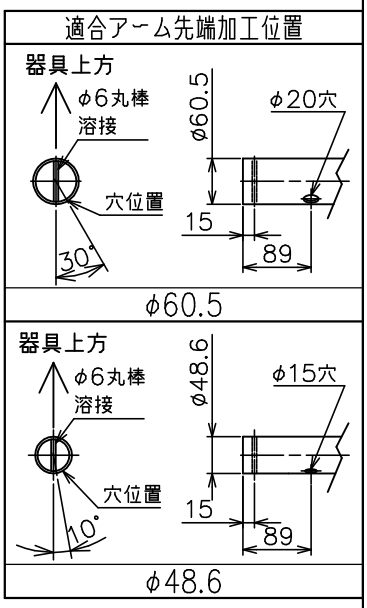

器具特性値

	初期特性値（最小値）		60,000時間経過時（最大値）		60,000時間平均	
定格電圧（V）	100	200	100	200	100	200
周波数（Hz）	50／60		50／60		50／60	
入力電力（W）	43		53		48	
入力電流（A）	0.44	0.24	0.54	0.285	0.49	0.263

電力会社申請入力容量	57VA
器具光束	9200lm

受圧面積	
正面	0.042㎡
側面	0.051㎡

保護等級	
灯具	IP23
光源・電源収容部	IP44

初期光束補正機能付

落下防止ワイヤ付（φ3 ステンレス製）

建電協形式：KCE070−2C

ガイドラインタイプ：q,s,u

⚠ 安全に関するご注意

1. 器具は一般屋外用（防雨形）です。浴室など湿気の多い場所や密閉された場所では使用しないでください。感電，火災の原因となります。
2. 器具の耐風荷重は60m／sです。それ以上の風荷重を受ける場所では使用しないでください。器具落下の原因となります。
3. 強い振動や衝撃のある場所では使用しないでください。器具落下の原因となります。
4. 充分強度がある所に取り付けてください。取り付けに不備がありますと、器具落下の原因となります。
5. 腐食性ガスの出る場所、油煙の多い場所、粉塵の多い場所では使用しないでください。器具落下や火災の原因となります。
6. 下向照射取付専用器具です。指定以外の取付けをした場合浸水による感電や器具落下の原因となります。
7. つらら落下の危険が生じるような場所には設置しないでください。つららができるようなことがある場合は、つららの除去を行ってください。つらら落下による怪我の原因となります。

塗装色：グレー（日塗工N−70色、マンセルN7相当）
器具質量：約10.0kg
周囲温度：−20~40℃
器具角度：（アーム角5°時）5°、10°、15°

部番	部品名	数量	材質	備考
8	端子台（2P）	1	磁器	適合電源φ2, 3.5mm²以下
7	電源ユニット	1		
6	LEDユニット	1		5000K, Ra70
5	グローブ	1	強化ガラス	t4.0
4	グローブ枠	1	ADC	塗装仕上げ
3	ホルダ	1	ADC	塗装仕上げ
2	上面カバー	1	ADC	塗装仕上げ
1	本体	1	ADC	塗装仕上げ

設計	23.02.06 中尾	
製図		
検図	23.04.04 稲葉	第三角法
承認	23.04.04 稲葉	単位mm

かがつう株式会社

LED照明器具

KLE−144−60L1C−A−AM

交差点照明用

図面番号 R4E012325A

尺度	サイズ	入庫
S=1/10	A4	稲 23.04.04 葉

KLE−144−60L1C−A−AM−232

配布先	
東京	
横浜	
大阪	
金沢	
資材	
品証	
検査	
生産	
部品外注	
組立外注	

アーム式

交差点照明用

記号	来歴	年月日	氏名	検印

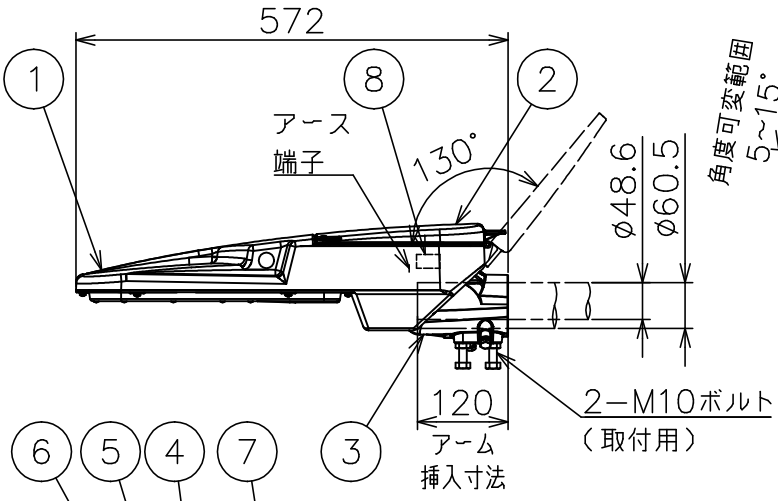

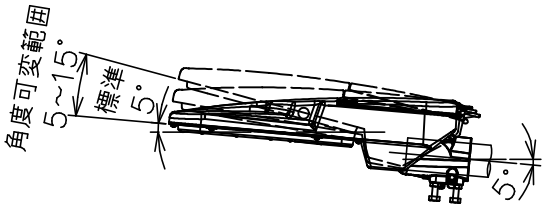

アーム角5°の場合

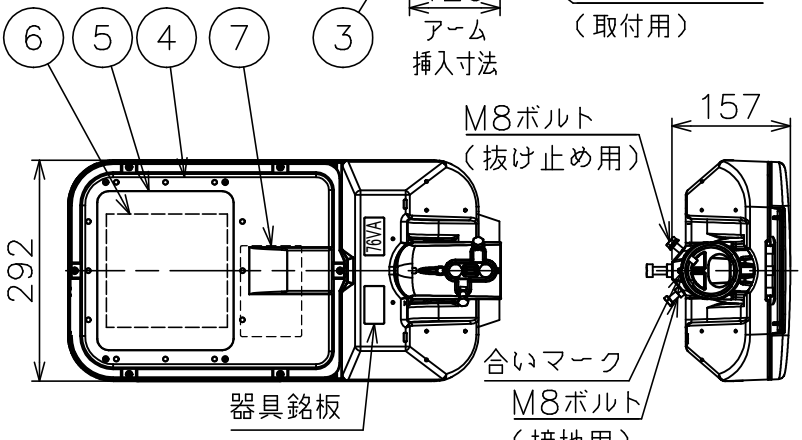

適合アーム先端加工位置

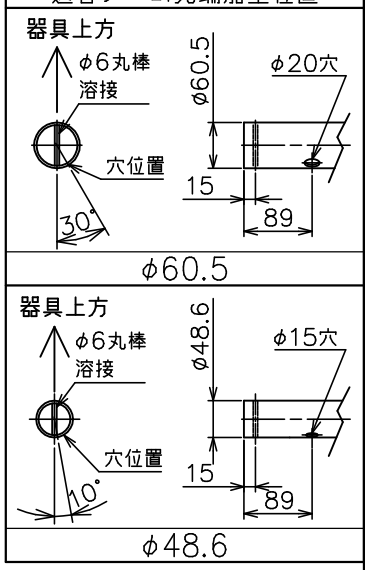

器具特性値

	初期特性値（最小値）		60,000時間経過時（最大値）		60,000時間平均	
定格電圧（V）	100	200	100	200	100	200
周波数（Hz）	50／60		50／60		50／60	
入力電力（W）	59	58	74	73	66.5	65.5
入力電流（A）	0.595	0.31	0.745	0.38	0.67	0.345

電力会社申請入力容量	76VA
器具光束	12800lm

受圧面積	
正面	0.042㎡
側面	0.051㎡

保護等級	
灯具	IP23
光源・電源収容部	IP44

初期光束補正機能付

落下防止ワイヤ付（φ3 ステンレス製）

建電協形式：KCE090−2C

ガイドラインタイプ：p,r,t

⚠ 安全に関するご注意

1. 器具は一般屋外用（防雨形）です。浴室など湿気の多い場所や密閉された場所では使用しないでください。感電，火災の原因となります。
2. 器具の耐風荷重は60m／sです。それ以上の風荷重を受ける場所では使用しないでください。器具落下の原因となります。
3. 強い振動や衝撃のある場所では使用しないでください。器具落下の原因となります。
4. 充分強度がある所に取り付けてください。取り付けに不備がありますと、器具落下の原因となります。
5. 腐食性ガスの出る場所、油煙の多い場所、粉塵の多い場所では使用しないでください。器具落下や火災の原因となります。
6. 下向照射取付専用器具です。指定以外の取付けをした場合浸水による感電や器具落下の原因となります。
7. つらら落下の危険が生じるような場所には設置しないでください。つららができるようなことがある場合は、つららの除去を行ってください。つらら落下による怪我の原因となります。

塗装色：グレー（日塗工N−70色、マンセルN7相当）
器具質量：約10.0kg
周囲温度：−20~40℃
器具角度：（アーム角5°時）5°、10°、15°

部番	部品名	数量	材質	備考
8	端子台（2P）	1	磁器	適合電源φ2, 3.5mm²以下
7	電源ユニット	1		
6	LEDユニット	1		5000K, Ra70
5	グローブ	1	強化ガラス	t4.0
4	グローブ枠	1	ADC	塗装仕上げ
3	ホルダ	1	ADC	塗装仕上げ
2	上面カバー	1	ADC	塗装仕上げ
1	本体	1	ADC	塗装仕上げ

設計	23.02.06 中尾	
製図		
検図	23.02.06 稲葉	第三角法
承認	23.02.06 竹中	単位mm

かがつう株式会社

LED照明器具

KLE−144−80L1C−A−AM

交差点照明用

図面番号 R4E012313A

尺度	サイズ	入庫
S=1/10	A4	竹 23.02.27 中

KLE−144−80L1C−A−AM−212

配布先	
東京	
横浜	
大阪	
金沢	
資材	
品証	
検査	
生産	
部品外注	
組立外注	

ポールトップ式

交差点照明用

記号	来歴	年月日	氏名	検印

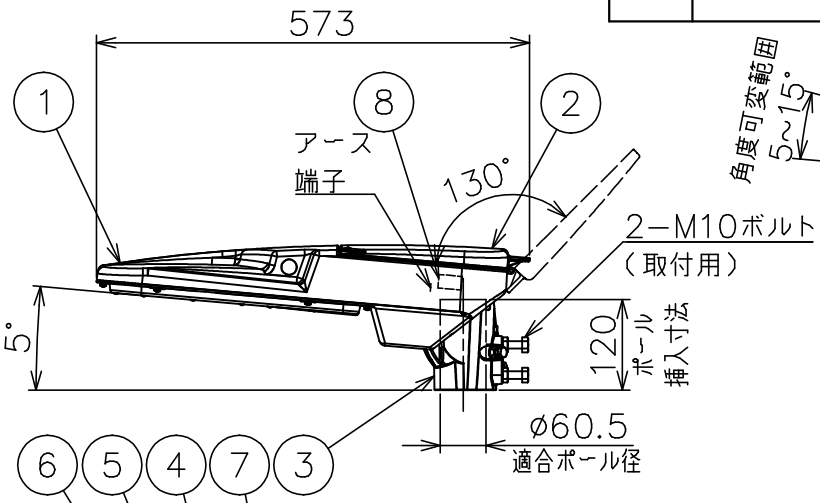

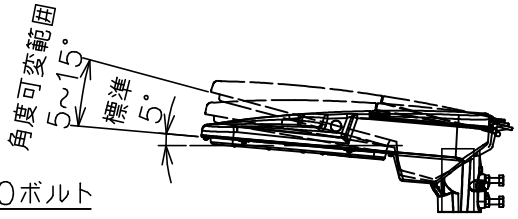

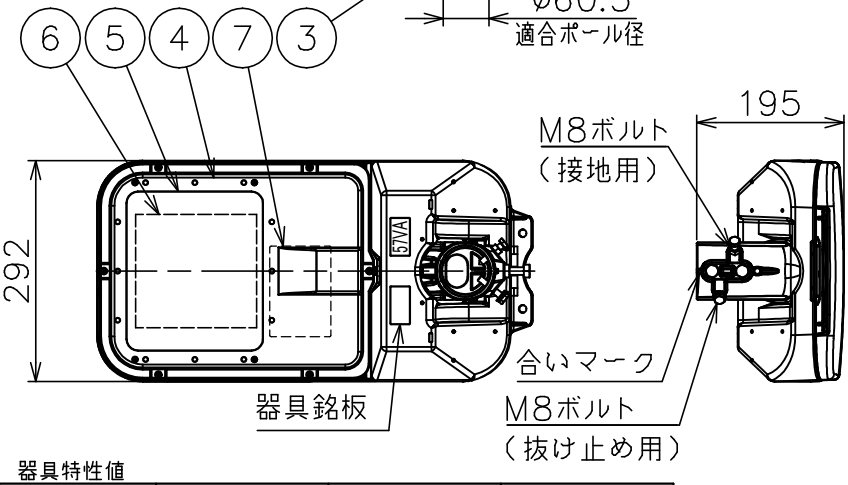

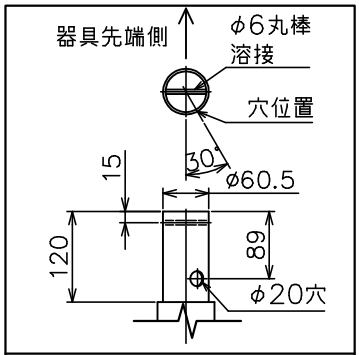

適合ポール先端加工位置

器具特性値

	初期特性値（最小値）		60,000時間経過時（最大値）		60,000時間平均	
定格電圧（V）	100	200	100	200	100	200
周波数（Hz）	50／60		50／60		50／60	
入力電力（W）	43		53		48	
入力電流（A）	0.44	0.24	0.54	0.285	0.49	0.263

電力会社申請入力容量	57VA
器具光束	9200lm

受圧面積	
正面	0.042㎡
側面	0.051㎡

保護等級	
灯具	IP23
光源・電源収容部	IP44

初期光束補正機能付

落下防止ワイヤ付（φ3 ステンレス製）

建電協形式：KCE070−2C

ガイドラインタイプ：q,s,u

⚠ 安全に関するご注意

1. 器具は一般屋外用（防雨形）です。浴室など湿気の多い場所や密閉された場所では使用しないでください。感電，火災の原因となります。
2. 器具の耐風荷重は60m／sです。それ以上の風荷重を受ける場所では使用しないでください。器具落下の原因となります。
3. 強い振動や衝撃のある場所では使用しないでください。器具落下の原因となります。
4. 充分強度がある所に取り付けてください。取り付けに不備がありますと、器具落下の原因となります。
5. 腐食性ガスの出る場所、油煙の多い場所、粉塵の多い場所では使用しないでください。器具落下や火災の原因となります。
6. 下向照射取付専用器具です。指定以外の取付けをした場合浸水による感電や器具落下の原因となります。
7. つらら落下の危険が生じるような場所には設置しないでください。つららができるようなことがある場合は、つららの除去を行ってください。つらら落下による怪我の原因となります。

塗装色：グレー（日塗工N−70色、マンセルN7相当）
器具質量：約10.0kg
周囲温度：−20~40℃
器具角度：5°（基準）、10°、15°

部番	部品名	数量	材質	備考
8	端子台（2P）	1	磁器	適合電源φ2, 3.5mm²以下
7	電源ユニット	1		
6	LEDユニット	1		5000K, Ra70
5	グローブ	1	強化ガラス	t4.0
4	グローブ枠	1	ADC	塗装仕上げ
3	ホルダ	1	ADC	塗装仕上げ
2	上面カバー	1	ADC	塗装仕上げ
1	本体	1	ADC	塗装仕上げ

設計	23.02.06 中尾	
製図		
検図	23.04.04 稲葉	第三角法
承認	23.04.04 稲葉	単位mm

かがつう株式会社

LED照明器具

KLE−144−60L1C−A−PT

交差点照明用

図面番号 R4E012324A

尺度	サイズ	入庫
S=1/10	A4	稲 23.04.04 葉

KLE−144−60L1C−A−PT−231

配布先	
東京	
横浜	
大阪	
金沢	
資材	
品証	
検査	
生産	
部品外注	
組立外注	

ポールトップ式

交差点照明用

記号	来歴	年月日	氏名	検印

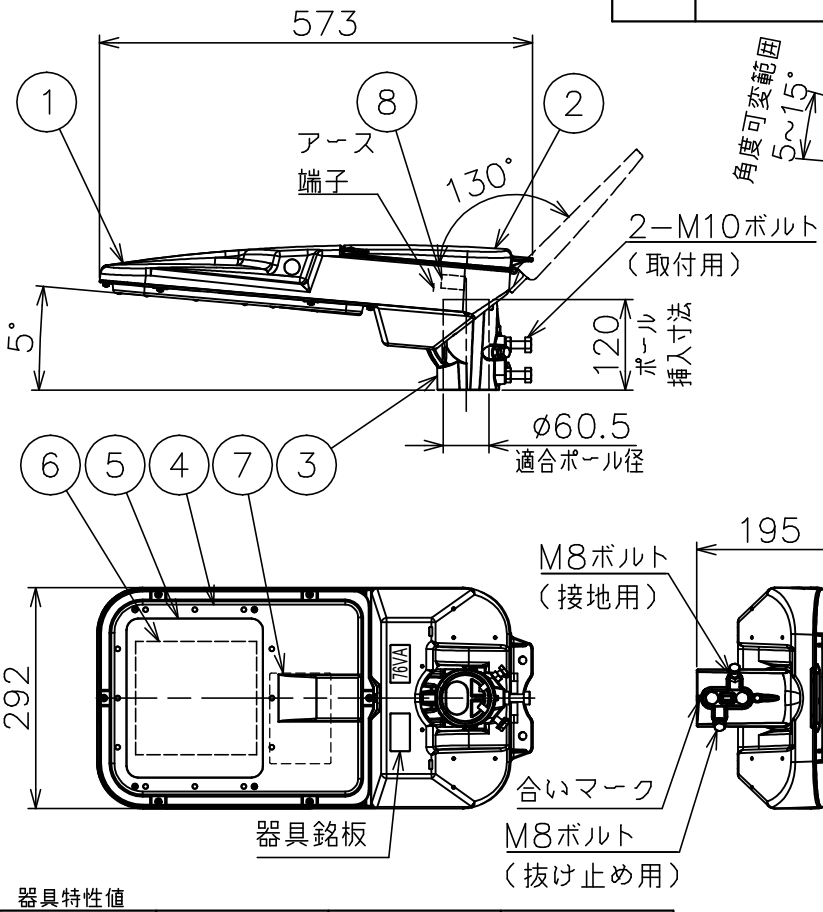

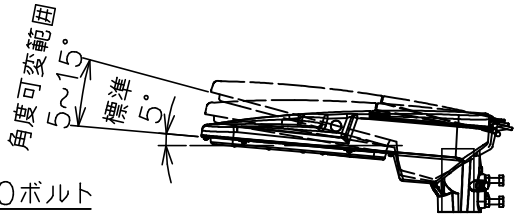

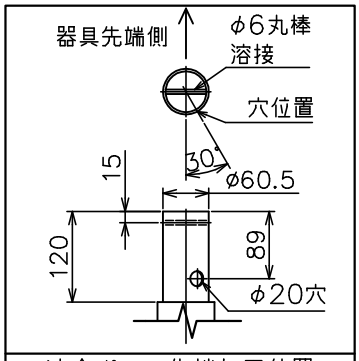

適合ポール先端加工位置

器具特性値

	初期特性値（最小値）		60,000時間経過時（最大値）		60,000時間平均	
定格電圧（V）	100	200	100	200	100	200
周波数（Hz）	50／60		50／60		50／60	
入力電力（W）	59	58	74	73	66.5	65.5
入力電流（A）	0.595	0.31	0.745	0.38	0.67	0.345

電力会社申請入力容量	76VA	器具光束	12800lm

受圧面積	
正面	0.042㎡
側面	0.051㎡

保護等級	
灯具	IP23
光源・電源収容部	IP44

初期光束補正機能付

落下防止ワイヤ付（φ3 ステンレス製）

建電協形式：KCE090−2C

ガイドラインタイプ：p,r,t

⚠ 安全に関するご注意

1. 器具は一般屋外用（防雨形）です。浴室など湿気の多い場所や密閉された場所では使用しないでください。感電，火災の原因となります。
2. 器具の耐風荷重は60m／sです。それ以上の風荷重を受ける場所では使用しないでください。器具落下の原因となります。
3. 強い振動や衝撃のある場所では使用しないでください。器具落下の原因となります。
4. 充分強度がある所に取り付けてください。取り付けに不備がありますと、器具落下の原因となります。
5. 腐食性ガスの出る場所、油煙の多い場所、粉塵の多い場所では使用しないでください。器具落下や火災の原因となります。
6. 下向照射取付専用器具です。指定以外の取付けをした場合浸水による感電や器具落下の原因となります。
7. つらら落下の危険が生じるような場所には設置しないでください。つららができるようなことがある場合は、つららの除去を行ってください。つらら落下による怪我の原因となります。

塗装色：グレー（日塗工N−70色、マンセルN7相当）
器具質量：約10.0kg
周囲温度：−20〜40℃
器具角度：5°（基準）、10°、15°

部番	部品名	数量	材質	備考
8	端子台（2P）	1	磁器	適合電源φ2, 3.5mm²以下
7	電源ユニット	1		
6	LEDユニット	1		5000K, Ra70
5	グローブ	1	強化ガラス	t4.0
4	グローブ枠	1	ADC	塗装仕上げ
3	ホルダ	1	ADC	塗装仕上げ
2	上面カバー	1	ADC	塗装仕上げ
1	本体	1	ADC	塗装仕上げ

設計	23.02.06 中尾	
製図		
検図	23.02.06 稲葉	第三角法
承認	23.02.06 竹中	単位mm

かがつう株式会社

LED照明器具

KLE−144−80L1C−A−PT

交差点照明用

図面番号 R4E012312A

尺度	サイズ	入庫
S=1/10	A4	竹 23.02.27 中

KLE−144−80L1C−A−PT−211