	部品名	数量	記事
1	カバー	1	メタクリル樹脂
2	ベース	1	ABS樹脂
3	電源端子	1	黄銅
4	共通端子	1	黄銅
5	負荷端子	1	黄銅
6	銘板	1	テトロン

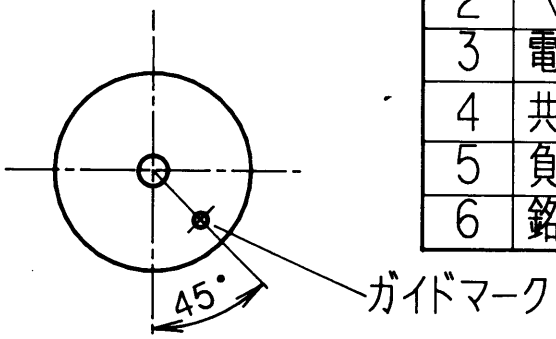

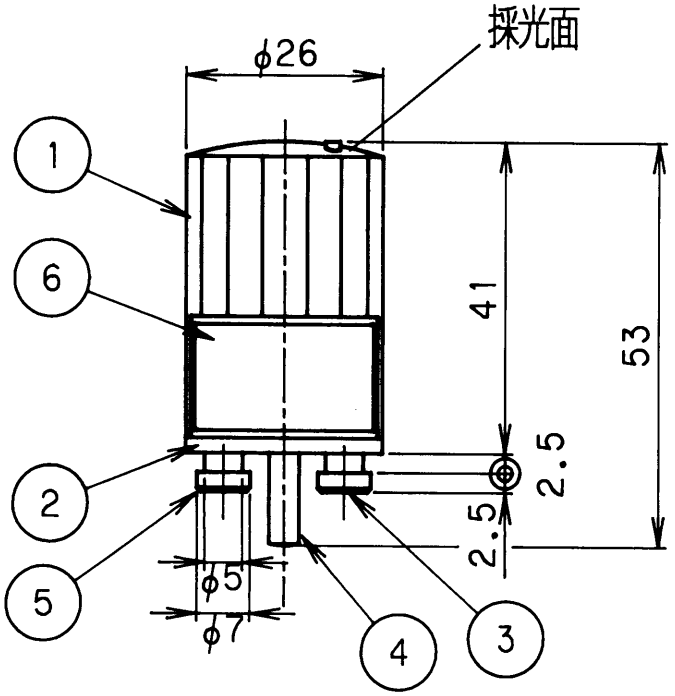

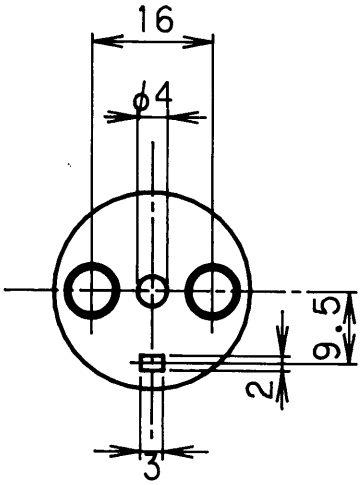

単位：mm

回路図

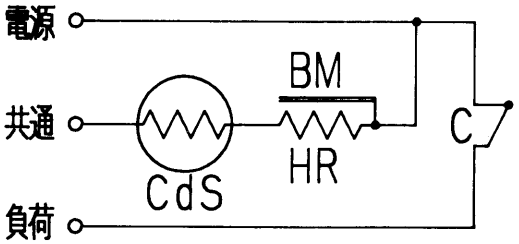

CdS：光導電セル
HR　：発熱体
C　　：接点
BM　：バイメタル

記号	来歴	年月日	氏名	検印				
					設計	新崎	図名	AS-1003J 外観図 光電式自動点滅器
					製図	新崎		
					検図			
					承認		図番	R4A000016

かがつう株式会社　尺度 1/1　H5.8.30

配布先

項番	部品名	数量	材質	備考
1	カバー	1	メタクリル樹脂	
2	ベース	1	ABS樹脂	
3	電源端子	1	黄銅	
4	共通端子	1	黄銅	
5	負荷端子	1	黄銅	
6	銘板	1	ポリエステルシート B	

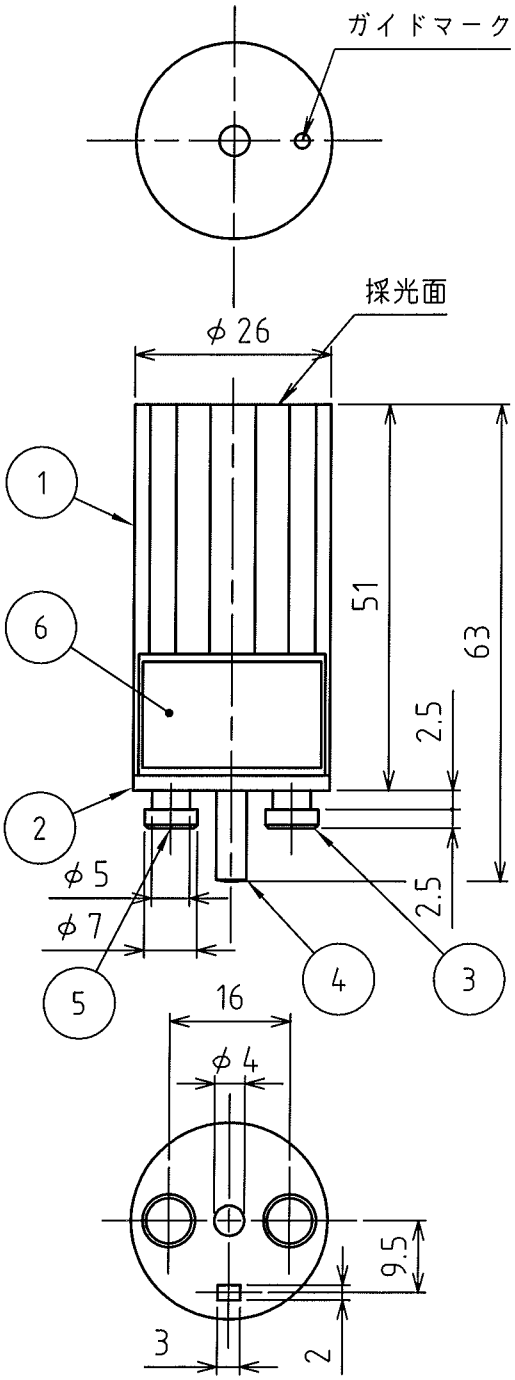

定格電圧		V	100
定格周波数		Hz	50,60
定格負荷電流		A	3
消費電力	昼間	W	約1.0
	夜間		0
動作照度	点灯	Lx	10～80
	消灯		400以下
重　量		g	約25

回路図

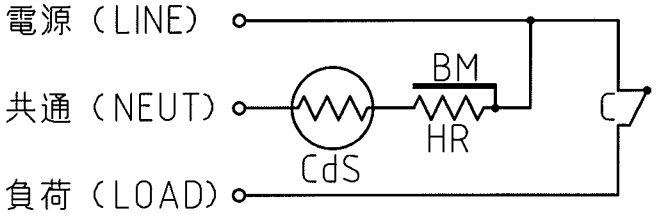

CdS：光導電セル
HR ：ヒータ抵抗
C ：接点
BM ：バイメタル

使用条件
1. 電源電圧変動範囲　100V±10%
2. 周囲温度範囲　-10℃～40℃

記号	来　歴	年月日	氏名	検印
B ×1	CAD形式・部品表変更	02.09.27	稲富	紺谷

設計	乗木	
製図	坂室	94.05.23
検図	紺谷	94.05.23
承認	乗木	94.05.23

図名：AS－1003P 外観図（光電式自動点滅器）

図番：R4A000177B

かがつう株式会社

尺度：S＝1／1　入庫

紺谷 02.10.-1

様式　Q-9-2

配布先	

項番	部品名	数量	材　質	備　考
1	カバー	1	メタクリル樹脂	乳白色
2	ベース	1	ABS樹脂	
3	電源端子	1	黄銅	
4	共通端子	1	黄銅	
5	負荷端子	1	黄銅	
6	銘板	1	ポリエステルシート	

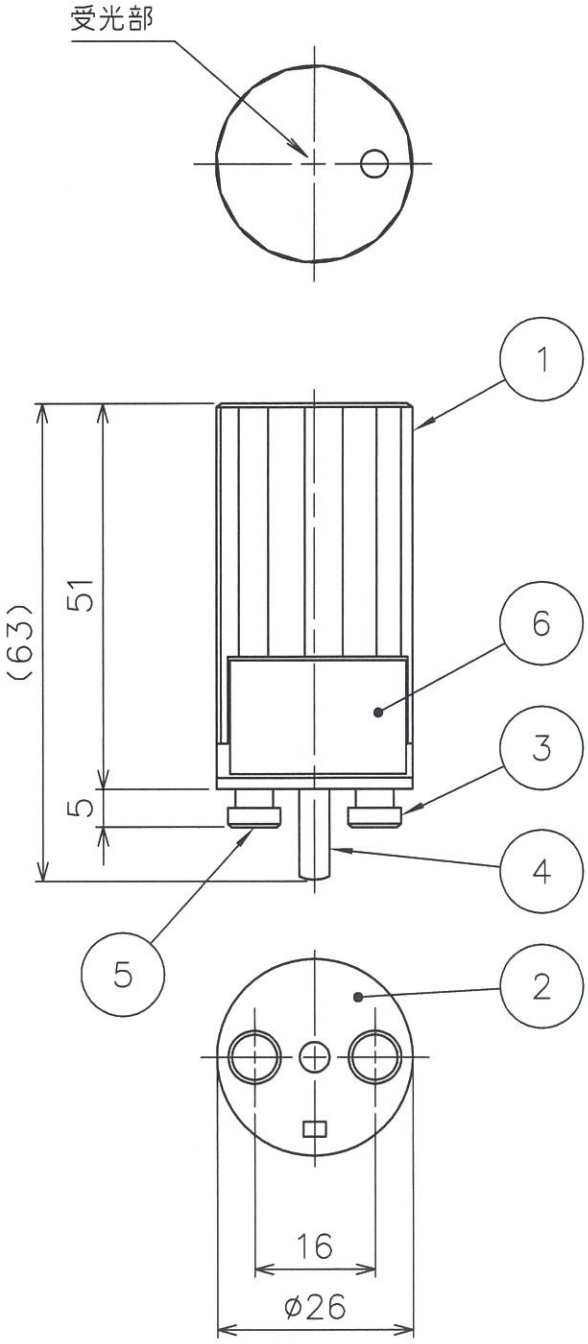

構　造		フォトIC+熱動式スイッチ
定格電圧（V）		100
周波数（Hz）		50／60共用
定格電流（A）		3
消費電流（mA）	昼間	約16
	夜間	約 5
点灯照度（lx）		8～20
消灯照度（lx）		40～100
適合受台		J,P受台
製品重量（g）		約24

回路図

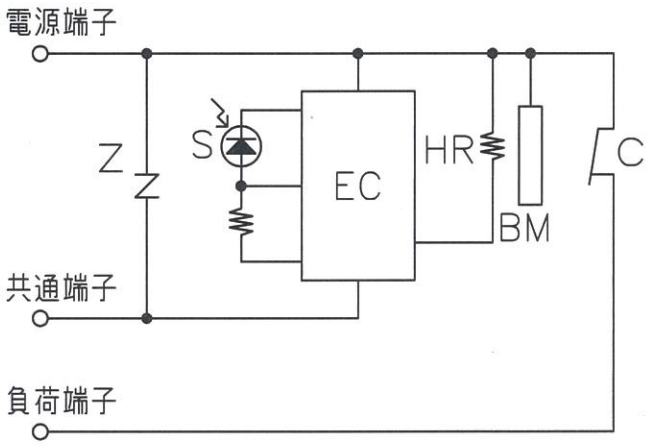

EC：電子回路
S　：フォトICダイオード
Z　：バリスタ
HR：ヒータ抵抗
BM：バイメタル
C　：接点

使用条件
1.　電源電圧変動範囲　100V±10%
2.　周囲温度範囲　−10℃～60℃
3.　使用場所　屋外の器具内部

単位：mm

記号	来　歴	年月日	氏名	検印
△B×1	適合受台の追記	24.07.02	三津田	稲富

設計	泉
製図	07. 9.25 泉
検図	07. 9.25 坂室
承認	07. 9.25 新崎

図名：PS−1003P1 外観図（光電式自動点滅器）

図番：R4A003076B

かがつう株式会社

尺度：S=1／1　入庫

様式　Q−9−2